Revalorizando la hoja de coca

mediante el tejido comunitario en Toribío, Cauca



06

Góndolas y muebles

Guía de armado para crear identidad y recordación de marca

SENA

Coca para la Paz

Municipio de Toribío

Corporación Gastronómica de Popayán

Fray Ricardo Torres Castro
Director General
Sergio Fabricio López
Director Regional (E.)
Henry Morales Fernández
Sub director Centro de Comercio y Servicios (E).

Equipo de Investigación 2025-2026
PhD. William Orlando Castillo – Universidad del Cauca
PhD. Juan Pablo Martínez Dinamizador GIC y DTP - Centro de Comercio y Servicios
PhD. Juan Diego Otero Dinamizador GIC y DTP - Centro Agropecuario
PhD. Dora Troyano: Investigadora - Líder proyecto Hoja de Coca
PhD. Laura Ordiérez: Investigadora – Asesora proyecto Hoja de Coca
PhD. Leadith Gutiérrez - Investigadora
Mg. Ingrid Reyes - Investigadora
Mg. Javier Madroñero - Investigador
Instructora Socorro Anaya – Centro Agropecuario
Guisela Vidal - Investigadora
Nenyer Martínez - Investigador
Fabian Tunubala – Investigador
Manuela Dulcey – Investigadora
Laura Marcela Figueroa - Investigadora
Marcela Monroy - Investigadora
Jhon Wilder Ortiz - Investigador
Andry Fernández - Apoyo Administrativo

Diseño: Angela Agredo – Alianza Coca Para la Paz
Fotografías: Victoria Arenas, Miguel Varona, Guisela Vidal, Angela Agredo, María Fernanda Orozco, Manuel Yepes

Grupo de investigación SINERGIA
Instructora Adriana Pavas – Semillero de investigación SINERGIA -Gestión Documental
Instructora Aura Yaned Daza - Semillero de investigación SINERGIA -Gestión Documental
Instructora María Eugenia Solarte - Semillero de investigación SINERGIA -Comercio y Ventas
Instructora Guadalupe Hoyos - Semillero de investigación SINERGIA- Comercio y Ventas
Instructora Angie Bravo – Semillero de investigación SINERGIA -Turismo y Gastronomía
Margarita Chaguendo - Instructora Centro Agropecuario

El equipo de investigación del Centro de Comercio y Servicios expresan su agradecimiento a los directivos y colaboradores de la Alcaldía Municipal de Toribío, Proyecto Nasa, CECIDIC, así como a las autoridades de los resguardos de Toribío, San Francisco y Tacueyo, por el compromiso permanente en las actividades desarrolladas, también se resalta el apoyo de Elementa Consultoría en Derecho, Corporación Gastronómica de Popayán y la Universidad del Cauca que han contribuido para el éxito de este proyecto.Esta obra es de distribución gratuita, tanto en formato digital como impreso.

Popayán, Cauca

2026

Revalorizando la hoja de coca mediante el tejido comunitario en Toribío, Cauca

Cartilla N°6

Góndolas y muebles

Guía de armado para crear identidad y recordación de marca.

Autores

PhD. Dora Troyano
PhD. Laura Ordiérez
Mg. Ingrid Reyes
Guisela Vidal

Con la colaboración de:

Gonzalo Collazos-Instructor Centro de Teleinformática y Producción Industrial
Edwin Correa Burbano-Ebanista

Popayán
Septiembre 2026

Tabla de contenido

Introducción 3
Cómo llegamos a la marca y la necesidad de los muebles 4
Guía de armado del mueble exhibidor sin fondo 6
Guía de armado del mueble exhibidor con fondo 12
Guía de armado del mueble exhibidor vertical pequeño 18
Guía de armado del mueble exhibidor vertical grande 27
Guía de armado del mueble exhibidor frontal principal 34
Anexo 1. Ficha de armado del mueble sin fondo 43
Anexo 2. Ficha de armado del mueble con fondo 44
Anexo 3. Ficha de armado del exhibidor vertical pequeño 45
Anexo 4. Ficha de armado del mueble frontal principal 46
Anexo 5. Verificación final 47



Figura 1. Armado de muebles con la comunidad. (Guisela Vidal, 2026).

Introducción

La guía de armado de muebles en MDF hace parte de la colección de cartillas desarrolladas por el Centro de Comercio y Servicios del SENA, en articulación el proyecto Nasa, la alcaldía y productores de hoja de Coca en el municipio de Toribio Cauca, en el marco del proyecto "Revalorización productiva de la hoja de coca mediante bioabonos y estrategias de comercialización para el fortalecimiento de las economías campesinas". Esta cartilla tiene como propósito orientar a la comunidad de Toribío en el armado, manejo y uso de las góndolas diseñadas para la exhibición de productos elaborados a base de hoja de coca y también de plantas aromáticas. Estos muebles fueron diseñados como una herramienta de apoyo a las estrategias de comercialización.

Las góndolas como parte de la estrategia comercial están diseñadas para fortalecer la identidad y el posicionamiento de la marca Mantey. Esta marca es de origen territorial y fue diseñada de manera participativa entre las asociaciones de los resguardos de Toribío, San Francisco y Tacueyó, el Proyecto Nasa y el Sena regional Cauca, la cual reúne productos derivados de la hoja de coca y otros productos elaborados en el territorio. Además de facilitar la organización y exhibición de estos, las góndolas permiten generar una presencia visual diferenciada de la marca en ferias, mercados, encuentros y otros espacios de comercialización. De esta manera, se busca que los consumidores puedan identificar con mayor facilidad la marca y asociarla con los productos y saberes provenientes del territorio.

Este conjunto de muebles está conformado por cinco módulos:

1. Exhibidor sin fondo.
2. Exhibidor con fondo.
3. Vertical pequeño.
4. Vertical grande.
5. Frontal principal.

Como llegamos a la marca y la necesidad de los muebles

Una de las reflexiones permanentes en las comunidades con iniciativas comerciales, es el sitio de exhibición y el mobiliario que se requiere para asistir a eventos comerciales, por lo que se plantea la idea de elaborar muebles modulares, con capacidad para ser armados y desarmados, de tal forma que fortalezcan los puntos de venta en comercio minorista, estos muebles, su despiece y forma de armar están detallados en la cartilla Numero 6 de esta colección, los materiales para su construcción están detallados en el anexo 1 de este documento.



Figura 2. Representación de los muebles armados. Elaborada por IA con base en los datos del proyecto.

La necesidad de tener este tipo de muebles se explica desde la naturaleza misma del negocio comunitario, en el dinámico entorno del comercio minorista (retail), el diseño y la disposición del punto de venta juegan un papel crucial en la decisión de compra del consumidor. Una de las soluciones más eficientes y estratégicas que adoptan las empresas modernas es la implementación de muebles modulares. Estos sistemas de exhibición, compuestos por piezas independientes que se ensamblan, expanden o reconfiguran con

facilidad, transforman los espacios comerciales en entornos altamente competitivos, rentables y atractivos.El principal beneficio del mobiliario modular radica en su versatilidad y capacidad de adaptación. Los hábitos de consumo y las tendencias cambian a un ritmo acelerado; una tienda no puede lucir igual durante la temporada navideña que durante las rebajas de mitad de año.

Los muebles modulares permiten modificar la distribución del local en cuestión de horas y sin necesidad de realizar costosas remodelaciones arquitectónicas. Paneles ranurados, estanterías ajustables y mostradores sobre ruedas facilitan el rediseño del flujo de clientes, permitiendo destacar nuevos lanzamientos, modificar zonas calientes de venta o adecuar el espacio para eventos especiales con un esfuerzo mínimo.

Desde la perspectiva financiera, representan una inversión inteligente con un alto retorno y un ahorro de costos a largo plazo. A diferencia de los muebles fabricados a medida, que suelen quedar obsoletos si la empresa cambia de local o de modelo de negocio, las estructuras modulares son completamente reutilizables. Si la marca decide trasladarse, expandirse a una superficie mayor o abrir una tienda emergente (pop-up store), el inventario de muebles puede empacarse, transportarse con facilidad y reconfigurarse para encajar con precisión milimétrica en la nueva arquitectura. Esto mitiga el riesgo de pérdida de capital y reduce los gastos operativos derivados de la logística y la instalación. Además, el mantenimiento es sumamente económico: si un componente específico se raya o sufre daños por el uso cotidiano, basta con sustituir ese módulo puntual en lugar de reemplazar o reparar toda la estructura de exhibición.

Asimismo, estos sistemas potencian significativamente las estrategias de mercadeo visual. La flexibilidad para alterar la altura de las repisas, añadir ganchos o empotrar cajoneras asegura que el mobiliario se adapte perfectamente a las dimensiones físicas de cualquier tipo de producto, desde prendas de vestir de alta costura hasta pequeños dispositivos tecnológicos. Al mantener una estética limpia, minimalista y unificada, el mueble modular cede todo el protagonismo visual al artículo en venta. Esto no solo genera una atmósfera organizada que reduce el estrés cognitivo del comprador, sino que también mejora la accesibilidad a las mercancías, estimulando la interacción directa con el producto y, por consiguiente, incrementando la tasa de conversión en la caja.

Cuando se concertó con la comunidad la necesidad de elaborar este tipo de muebles se concluyó que el uso de mobiliario modular en los puntos de venta no es una simple decisión estética, sino una estrategia de negocio enfocada en la agilidad. Otorga a las empresas la resiliencia operativa necesaria para evolucionar a la par del mercado, garantizando que el espacio físico trabaje activamente a favor de las ventas, la eficiencia logística y la rentabilidad de la marca.

Las referencias bibliográficas de este trabajo se encuentran en la Cartilla N.° 5 de esta colección, titulada Co-innovación: La marca como resultado.

Guía de armado del mueble exhibidor sin fondo

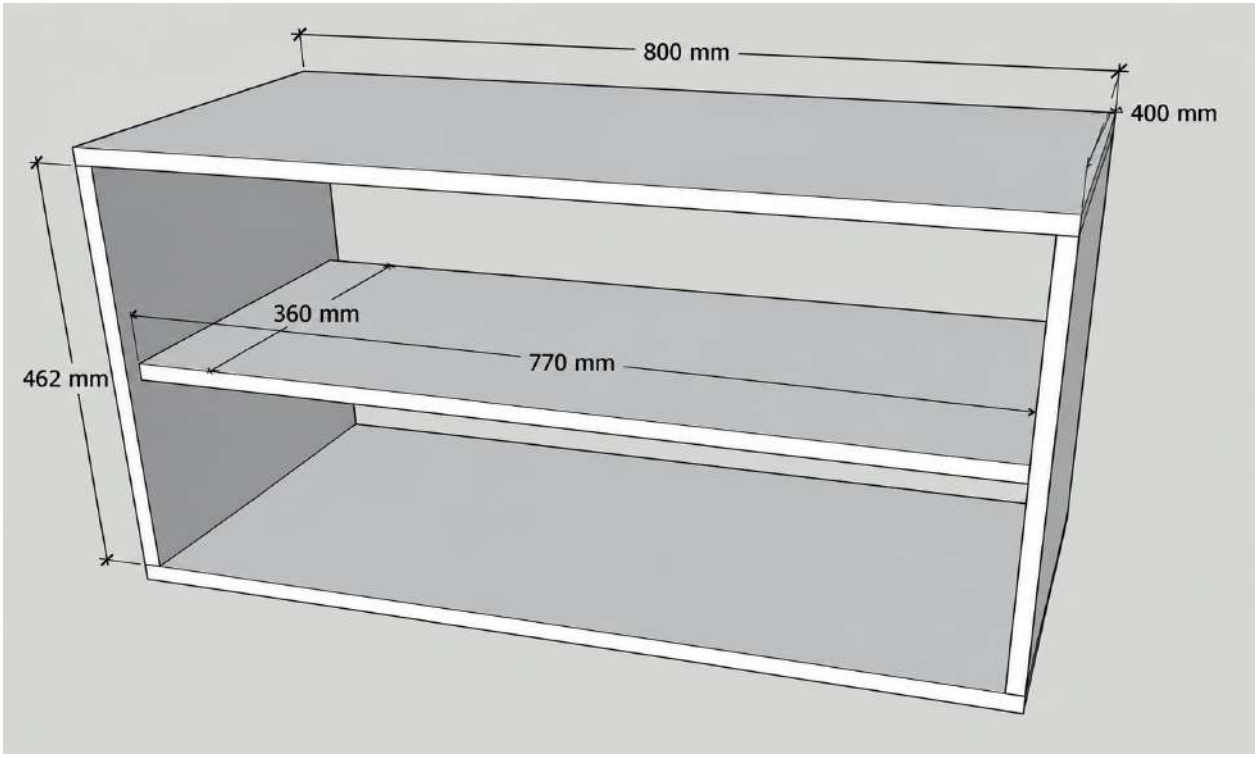

Figura 3. Plano del mueble exhibidor sin fondo. Dimensiones en milímetros.

Dimensiones principales del mueble

Tabla 1. Dimensiones generales de mueble.

Elemento	Dimensión
Ancho total	800 mm - (80 cm)
Profundidad	400 mm - (40 cm)
Altura	462 mm - (46,2 cm)
Entrepaño	770360 mm - (77 x 36 cm)

Piezas a identificar

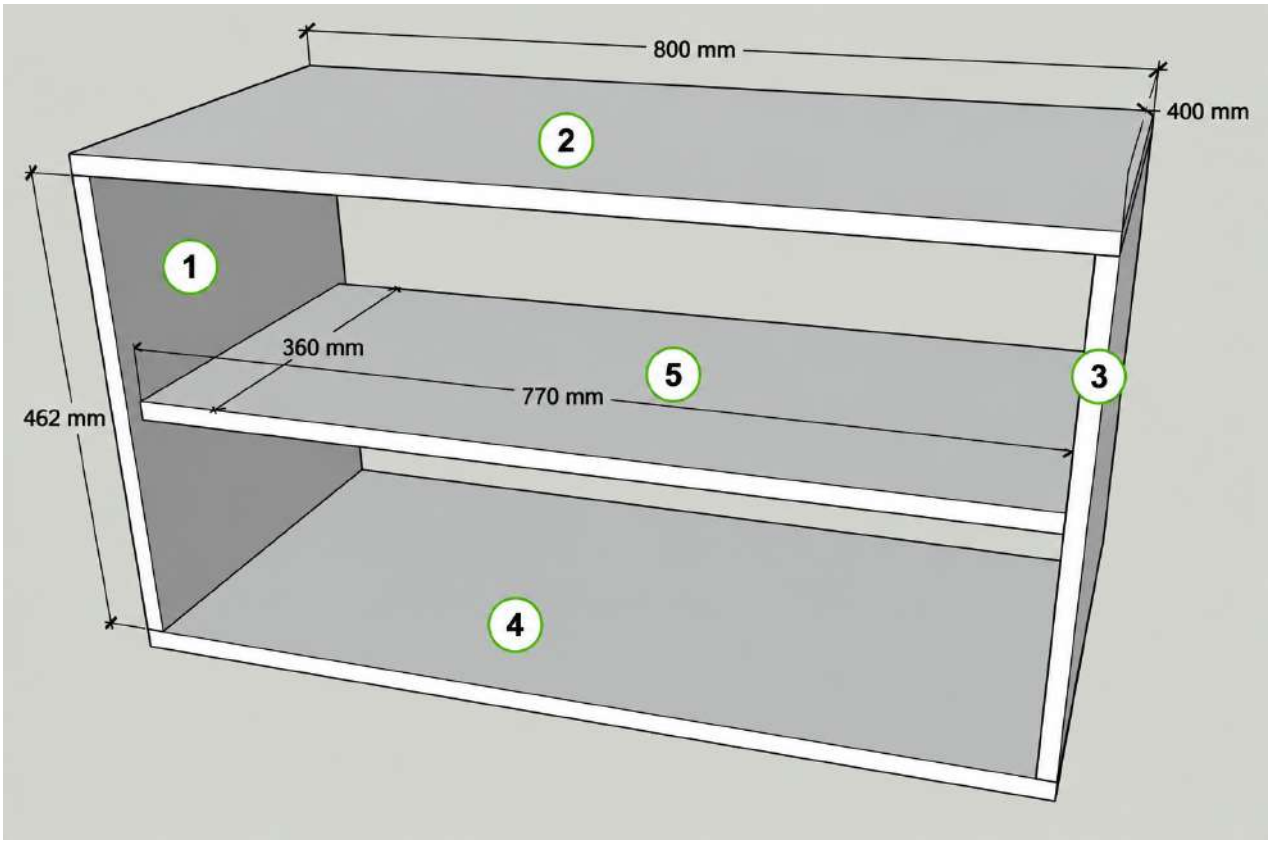

Figura 4. Plano del mueble exhibidor sin fondo, identificación de cada pieza. Dimensiones en mm.

Tabla 2. Descripción de piezas de fabricación de mueble.

Nº de identificación de la pieza	Cantidad	Medidas en milímetros	Descripción
1	1	462 X 400 mm	Lateral izquierdo
2	1	800 X 400 mm	Base superior
3	1	462 X 400 mm	Lateral derecho
4	1	800 X 400 mm	Base inferior
5	1	770 X 370 mm	entrepaño

Materiales y herramientas

- Tableros despiezados según imagen.
- Tornillos para madera drywall 1" ½ (una pulgada y media), número 7.
- Taladro eléctrico para avellanador.
- Destornillador eléctrico.
- Avellanador con broca.
- Metro.
- Escuadra metálica.
- Nivel.
- Prensa esquinera de 3 pulgadas.
- Lápiz.

Esquema de armado

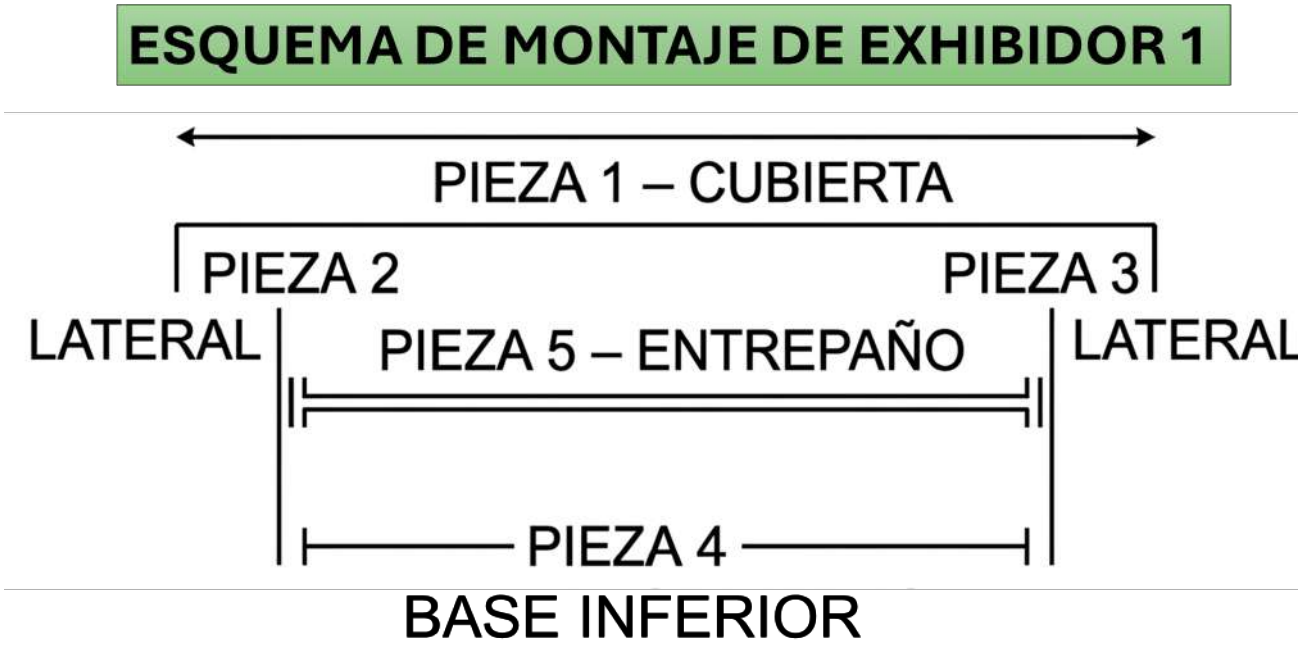

Figura 5. Esquema de montaje del mueble exhibidor 1.

Procedimiento de armado

Preparación

- Verificar las medidas.
- Identificar cada pieza.
- Revisar que los cortes estén rectos y a escuadra
- Lijar o pulir los cantos si es necesario.

Marcar los laterales.

- Colocar ambos laterales sobre una superficie plana.
- Marcar exactamente la misma altura para apoyar el entrepaño.

Instalar la base

•Ubicar la base inferior entre los laterales.

•Alinear los bordes.

•Comprobar los 90° con la escuadra.

•Realizar perforaciones con el avellanador y fijar con el tornillo de 1″ 1/2

•Instalar el entrepaño.

•Ubicar el entrepaño.

•Comprobar que esté nivelado y que sus extremos queden a la misma altura.

•Perforar y fijar a ambos laterales.

Instalar la cubierta

•Colocar la cubierta sobre la estructura.

•Alinear y fijar a los laterales con tornillos.

Ajuste final

•Comprobar: verticalidad, nivelación, escuadra y firmeza.

•Ajustar los tornillos sin exceder.

Ubicación recomendada de tornillos

Realizar las fijaciones con 3 tornillos de 1″ ½ a 5 cm de cada extremo y uno en el centro, con el avellanador realice la perforación guía para el tornillo en el centro para la fijación para evitar que el tablero se agriete. Como se muestra en la figura 6.



Figura 6. Union correcta de dos piezas de tablero aglomerado

Recomendaciones de seguridad y salud en el trabajo

•Utilizar elementos de protección personal durante el armado.

•Mantener las herramientas eléctricas en buen estado.

•No realizar perforaciones sin asegurar previamente las piezas.

•Evitar colocar el mueble sobre superficies inclinadas.

•Mantener orden y aseo en el lugar de trabajo.

•Usar botas de protección con puntera metálica.

•Trabajar sobre una mesa para evitar mala postura.

•No usar disco de corte de madera en pulidora.

•No retirar las guardas de protección de los discos en máquinas que lo traen de fábrica.

Recomendaciones importantes

•Compruebe que las piezas a unir sean las correctas.

•Si es necesario, reforzar las uniones con pegamento de madera.



Figura 7. Recomendaciones de Salud y Seguridad en el trabajo.

Resultado final



Figura 8. Mueble sin fondo finalizado.



Figura 9. Mueble sin fondo ambientado en un espacio desarrollado por IA.

Guía de armado del mueble exhibidor sin fondo

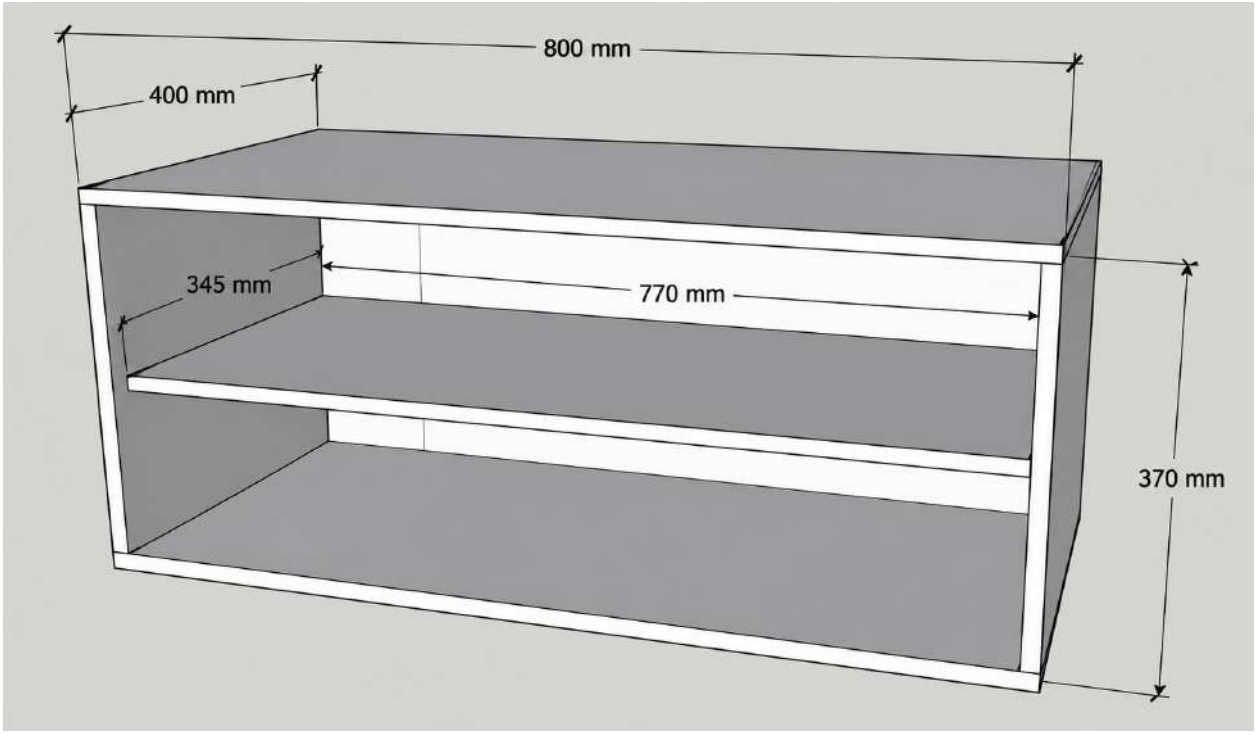

Figura 10. Plano del mueble exhibidor con fondo parte frontal. Dimensiones en milímetros.

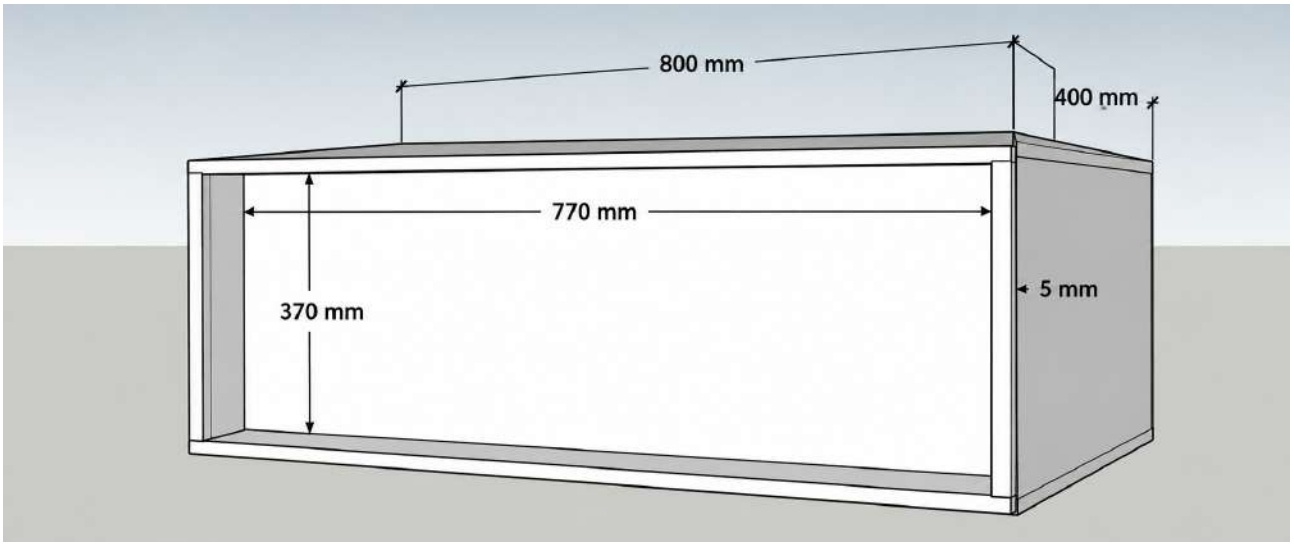

Figura 11. Plano del mueble exhibidor con fondo parte trasera. Dimensiones en milímetros.

Dimensiones principales del mueble

Tabla 3. Dimensiones principales de mueble.

Elemento	Dimensión
Ancho total	800 mm - (80 cm)
Fondo total	400 mm - (40 cm)
Altura	370 mm - (37 cm)

Piezas a identificar

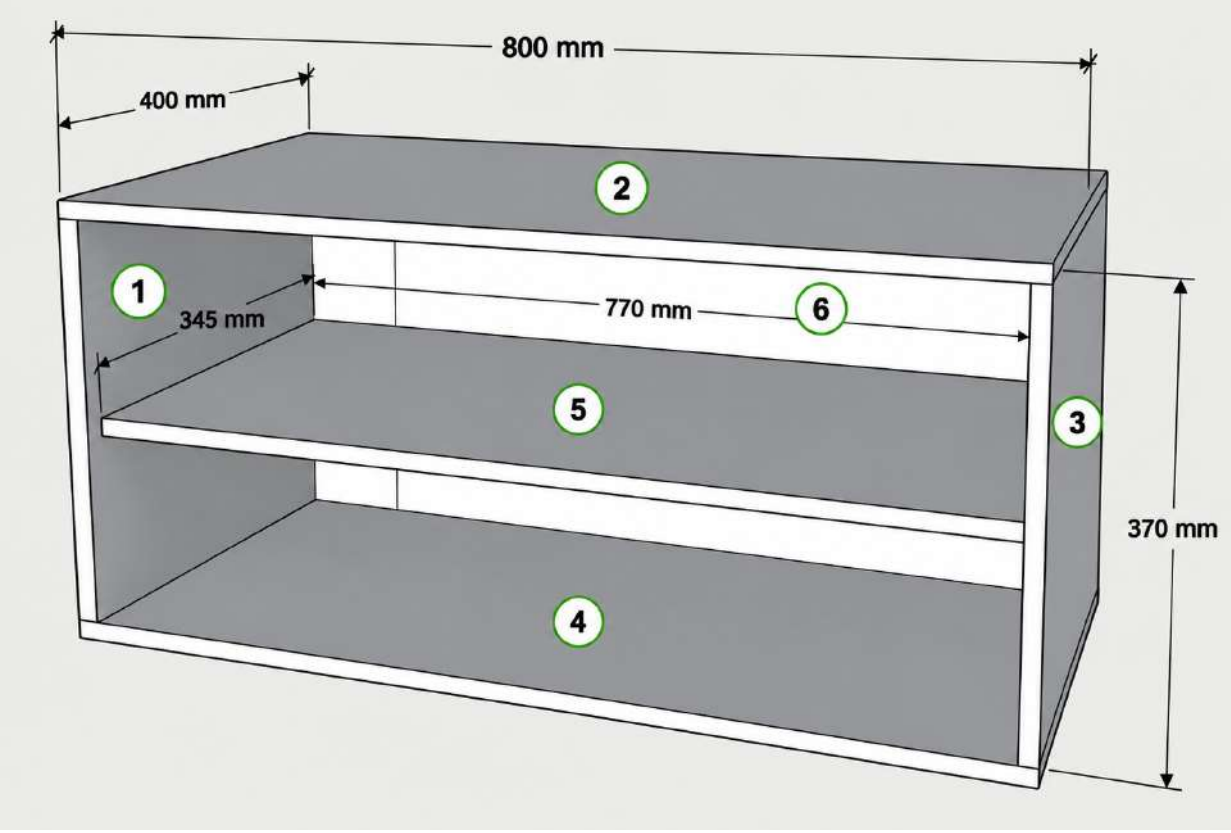

Figura 12. Plano del mueble exhibidor con fondo, identificación de cada pieza.Dimensiones en milímetros.

Tabla 4. Descripción de piezas de fabricación de mueble.

Nº de identificación de la pieza	Cantidad	Medidas en milímetros	Descripción
1	1	370 X 400 mm	Lateral izquierdo
2	1	800 x 400 mm	Base superior
3	1	370 X 400 mm	Lateral derecho
4	1	800 x 400 mm	Base inferior
5	1	770 x 345 mm	Entrepaño
6	1	770 x 370 mm	Fondo

Esquema de armado

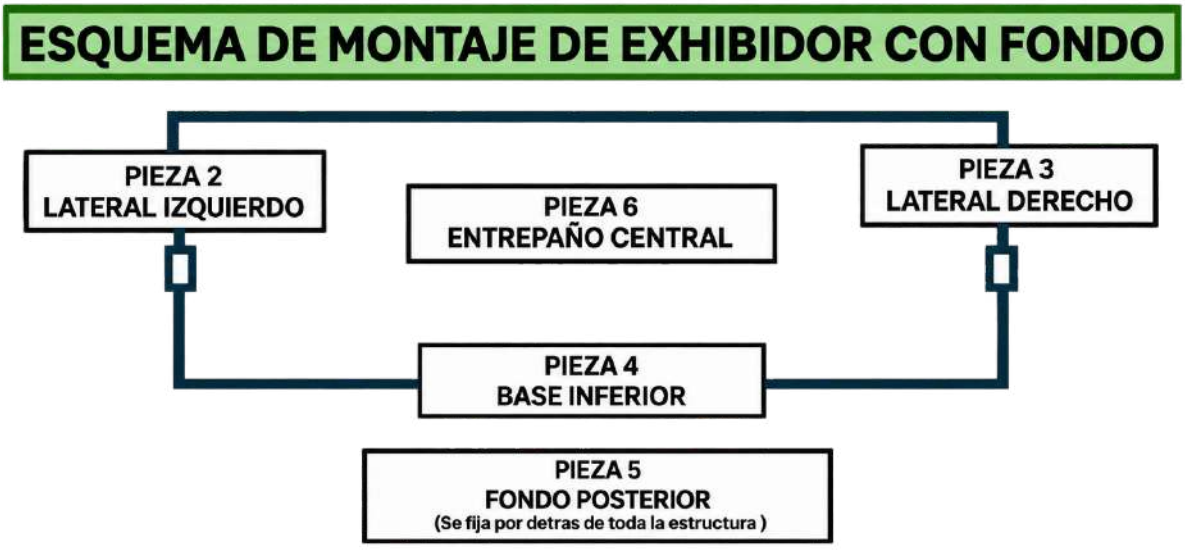

Figura 13. Esquema de montaje del mueble exhibidor 2.

Preparación antes del armado

- Verificar que todas las piezas tengan las dimensiones correspondientes.
- Revisar que los cantos se encuentren terminados y sin astillas.
- Identificar cada pieza antes de iniciar el armado.
- Marcar los puntos donde se instalarán los tornillos.

•Comprobar que el área de trabajo sea plana y limpia.

•Realizar perforaciones guía para evitar que el material se fracture durante el proceso.

Instalar los laterales

•Ubicar la base inferior sobre una superficie plana.

•Colocar los laterales izquierdo y derecho en los extremos de la base.

•Verificando que queden alineados y a escuadra.

•Fijar cada lateral mediante los tornillos de 1" 1/2 pulgada.

Nota: realizar primero una perforación guía y posteriormente colocar el tornillo.

Instalar la tapa superior

•Una vez instalados los dos laterales, colocar la tapa superior.

•Alinear los bordes de la tapa con los laterales.

•Verificar que la estructura quede perfectamente escuadrada.

•Fijar la tapa a ambos laterales.

Instalar el entrepaño central

•Ubicar el entrepaño en la posición indicada en el diseño.

•Verificar que quede:

-Centrado entre los laterales

-Nivelado.

-Paralelo a la base.

-Correctamente apoyado y fijado.

•Realizar las perforaciones guía y asegurar el entrepaño con los tornillos correspondientes.

Colocar el fondo posterior

•Con la estructura ya armada, colocar el fondo posterior en la parte trasera del mueble.

•Alinear cuidadosamente el fondo con los bordes exteriores de la estructura.

•Fijarlo mediante tornillos.

Nota: Realizar la fijación desde el centro hacia los extremos para mantener el fondo correctamente alineado.

Verificación final

Antes de realizar el ajuste definitivo de todos los tornillos:

•Colocar el mueble sobre una superficie plana.

•Revisar que los laterales estén verticales.

•Verificar que el entrepaño esté nivelado.

•Comprobar que la estructura este estable (no presente movimientos).

•Ajustar los tornillos de manera uniforme y que no sobresalgan.

•Revisar los cantos

El fondo posterior ayudará a mantener la estructura estable y evitará movimientos laterales.

Recomendaciones de seguridad y salud en el trabajo



Figura 14. Recomendaciones de seguridad y salud en el trabajo.

Resultado final del mueble exhibidor con fondo



Figura 15. Equipo de trabajo terminando el mueble (Guisela Vidal, 2026)



Figura 16. Mueble ambientado en un espacio creado por IA.

Guía de armado del mueble exhibidor vertical pequeño

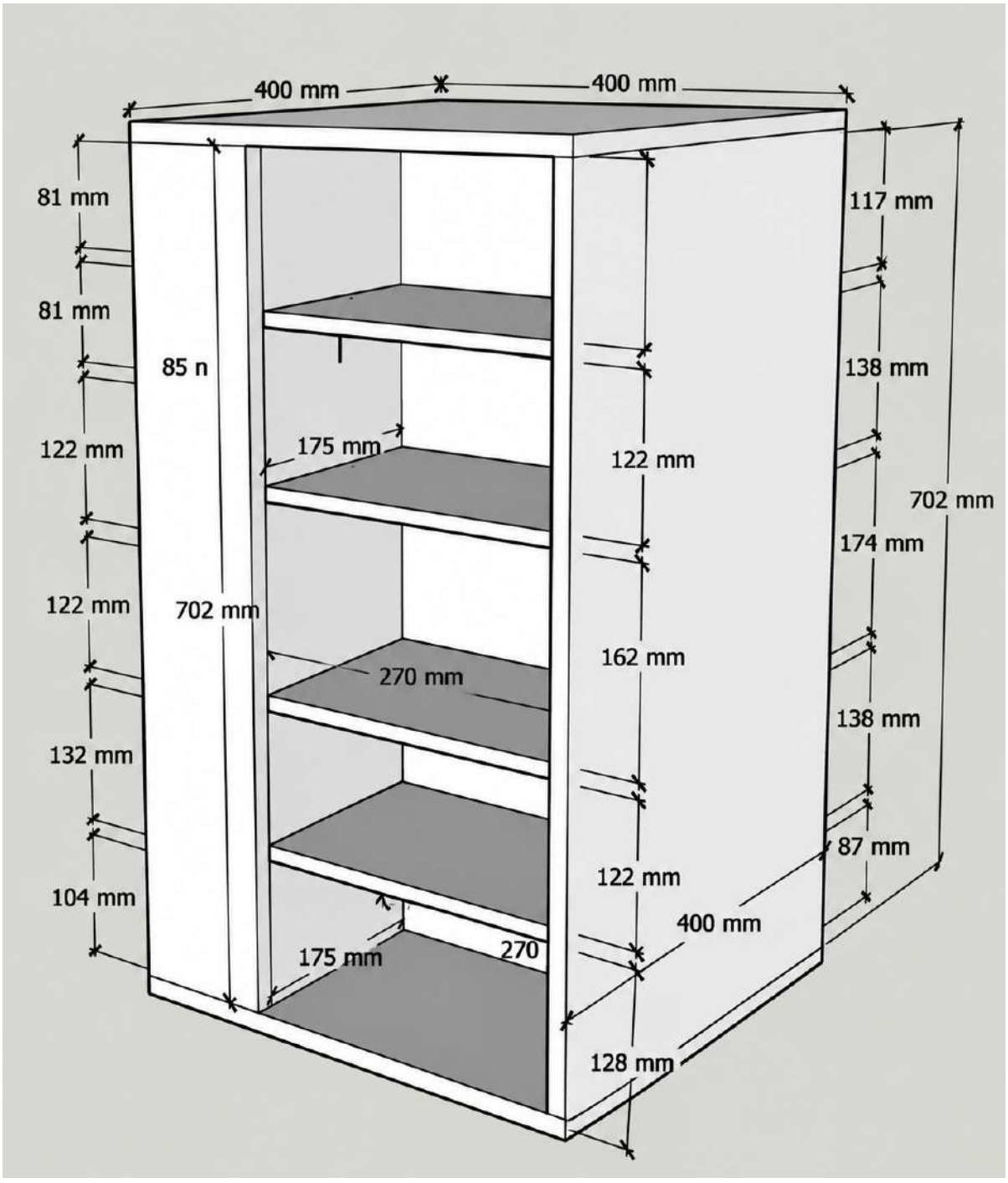

Figura 17. Plano del mueble exhibidor vertical pequeño de frente. Dimensiones en milímetros.

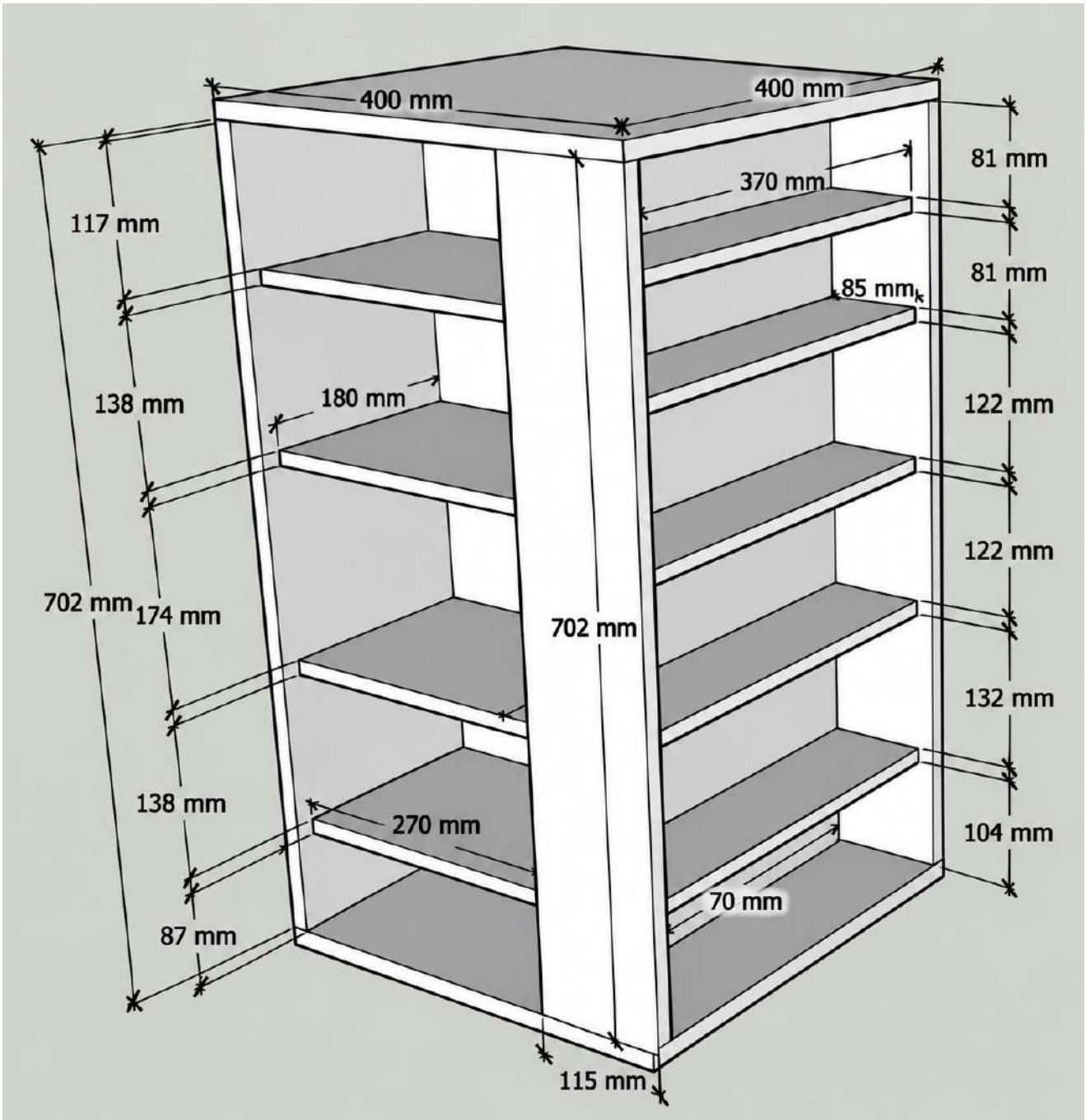

Figura 18. Plano del mueble exhibidor vertical pequeño parte trasera. Dimensiones en milímetros.

Dimensiones principales del mueble

Tabla 5. Dimensiones principales del mueble.

Elemento	Dimensión
Ancho total	400 mm - (40 cm)
Fondo total	400 mm - (40 cm)
Altura	867 mm - (86,7 cm)

Piezas a identificar

Tabla 6. Descripción de piezas de fabricación de mueble.

Nº de identificación de la pieza	Cantidad	Medidas en milímetros	Descripción
1	1	400 X 400 mm	Base superior
2	1	867 x 370 mm	Fondo del lado 2
3	1	867 X 400 mm	Lateral lado 4
4	1	400 x 400 mm	Base inferior
5	4	270 x 180 mm	Entrepaño lado 1
6	1	867 x 115 mm	Tapa frontal lado 1
7	1	867 x 115 mm	Tapa frontal lado 3
8	5	370 x 85 mm	Entrepaños lado 2
9	4	270 x 180 mm	Entrepaños lado 3
10	1	867 x 270 mm	Fondo del lado 3

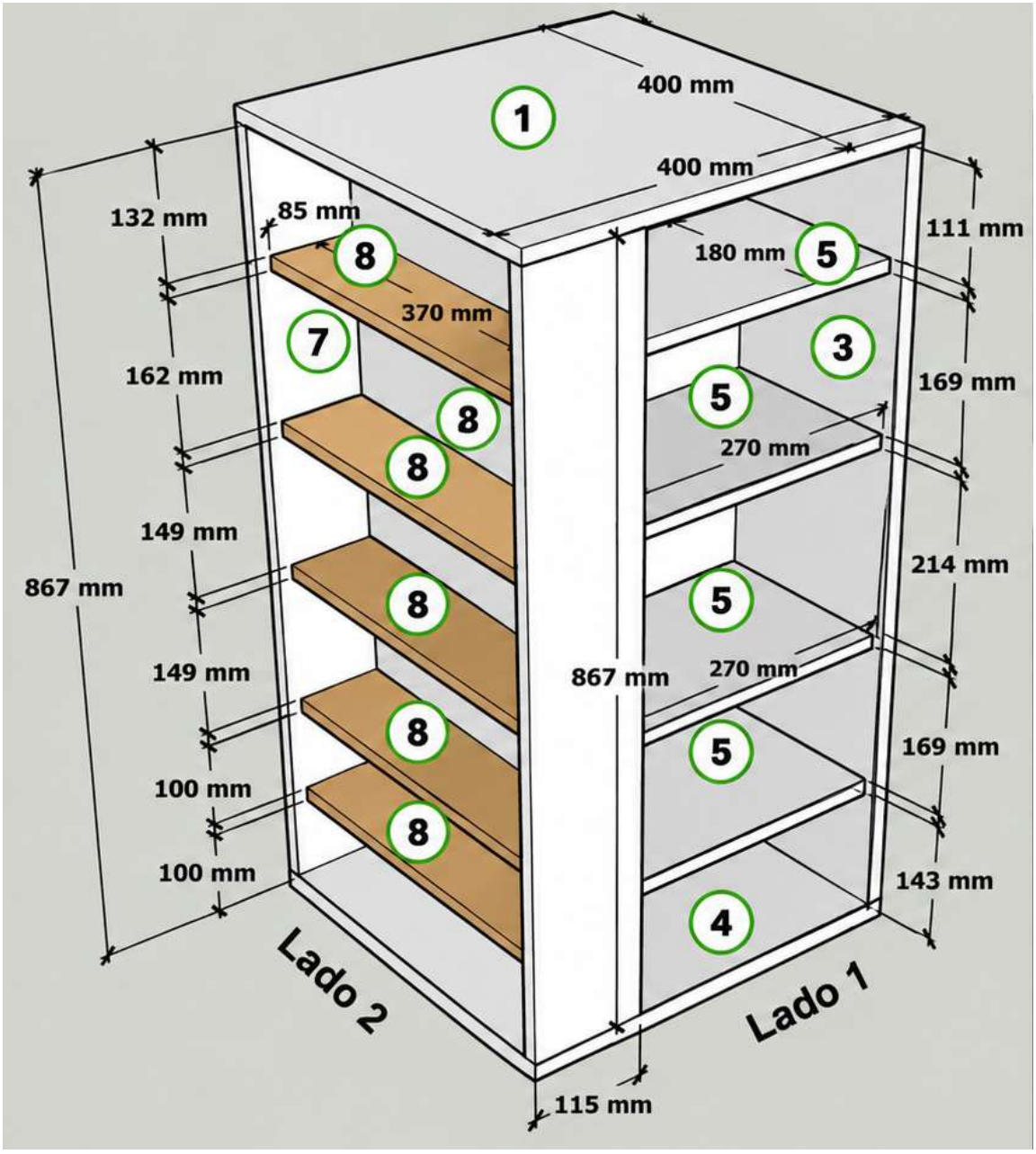

Figura 19 A. Plano del mueble exhibidor vertical pequeño. Identificación de piezas.

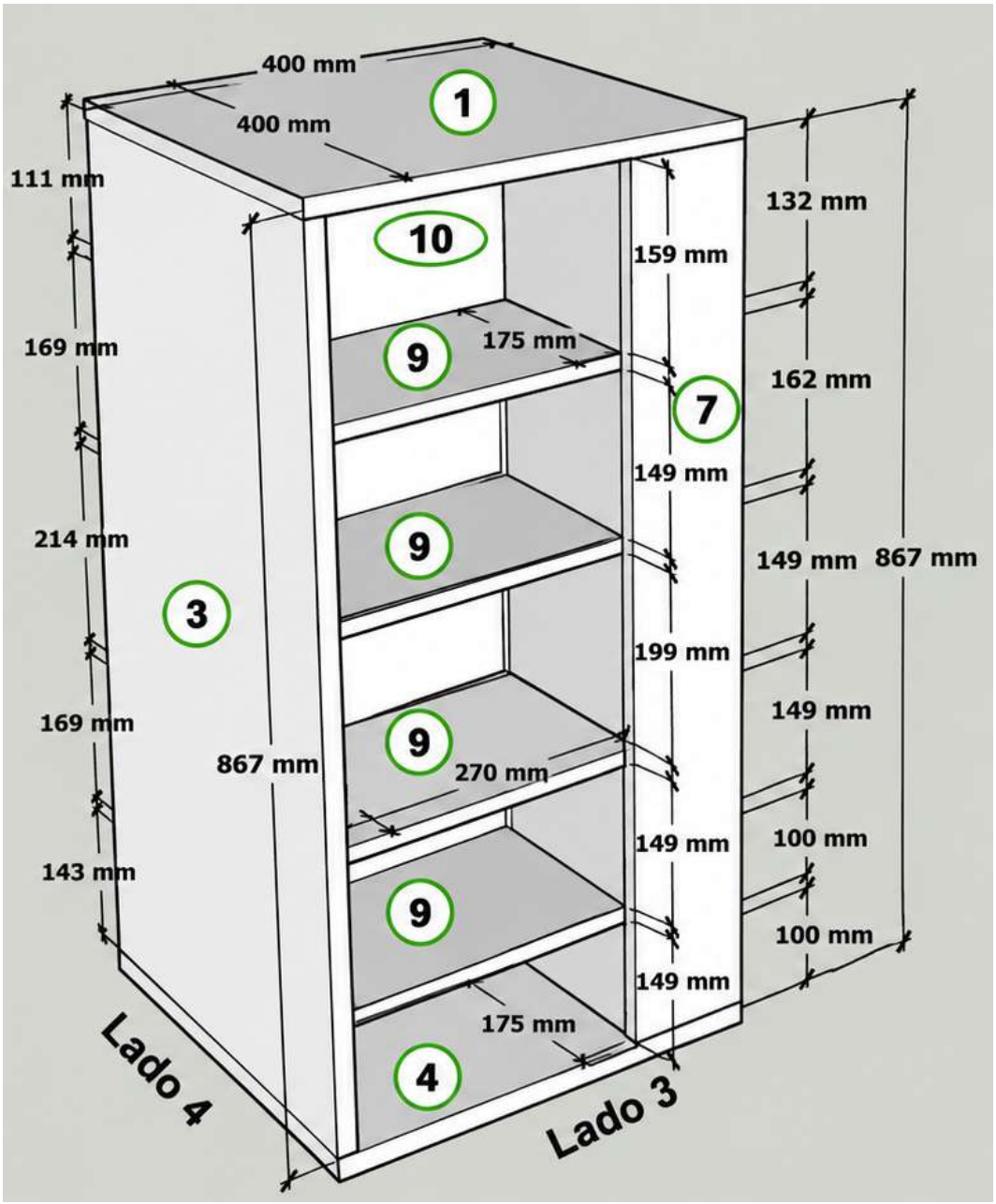

Figura 19 B. Plano del mueble exhibidor vertical pequeño. Identificación de piezas.



Figura 20. Comunidad armando los muebles. (Guisela Vidal, 2026).

Procedimiento de armado

Preparación antes del armado

•Verificar que todas las piezas tengan las dimensiones correspondientes.

•Revisar que los cantos se encuentren terminados y sin exceso de pegante.

•Identificar cada pieza antes de iniciar el armado.

•Marcar los puntos donde se instalarán los tornillos de 1" 1/2 pulgadas.

•Comprobar que el área de trabajo sea plana y limpia.

•Realizar perforaciones guía para evitar que el material se fracture durante el proceso.

Nota: No iniciar el armado hasta verificar que todas las piezas estén completas.

Instalar la base inferior

•Colocar la pieza 4 – base inferior sobre una superficie plana.

•Corroborar que este nivelada.

•Ubique los laterales izquierdo y derecho en los extremos de la base.

•Alinear correctamente el frente y la parte posterior

Instalar los laterales

•Colocar los elementos verticales 3, 6 y 7.

•Las uniones deben realizarse de la siguiente manera:

Base - laterales -fijación

•Alinear los bordes.

•Sujetar con una prensa.

•Realizar la fijación mediante tornillos.

•Comprobar la escuadra.

•Repetir el procedimiento con los demás laterales.

Importante: No colocar los tornillos hasta comprobar que toda la estructura esté correctamente alineada.

Instalar la tapa superior

•Una vez instalados los laterales, colocar la pieza 1 – tapa superior.

•Apoyar la tapa sobre los laterales, verificar que todo quede bien ubicado.

•Fijar la tapa a los laterales y al divisor estructural y posteriormente compruebe nuevamente la escuadra de la estructura.

Instalar el fondo posterior

•Con los dos laterales y la base unidos, coloque el fondo posterior o pieza 10.

•El fondo debe quedar correctamente alineado con los bordes posteriores de los laterales y la base.

•Fije progresivamente desde un extremo hacia el otro, evitando apretar completamente los tornillos hasta comprobar que la estructura esté escuadrada.

Instalar los entrepaños

Este es uno de los pasos más importantes porque los entrepaños deben quedar a la misma altura en ambos lados.

Entrepaños del Lado 1 – Piezas 5

Instalar progresivamente los entrepaños 5, comenzando desde la parte inferior.

•Colocar el primer entrepaño.

•Verificar la altura.

•Nivelar.

•Fijar ambos extremos.

•Instalar el siguiente.

•Repetir hasta completar todos los niveles.

Según la Figura 11, las separaciones verticales son diferentes entre algunos niveles, por lo que se debe seguir el plano y no asumir que todos los espacios son iguales.

Entrepaños Lado 2 – Piezas 8

Instalar los entrepaños 8, que se encuentran en el lado opuesto.

Se recomienda comenzar igualmente desde la parte inferior se hace el mismo procedimiento que se realizó para instalar los entrepaños 5 del lado 1.

Entrepaños Lado 3 – Piezas 9

Instalar los entrepaños 9, que se encuentran en el lado 3 opuesto. Igualmente instalar uno por uno, comprobando:

•Horizontalidad.

•Profundidad.

•Alineación con los laterales.

•Una correcta fijación.

•Distancia respecto al entrepaño superior e inferior.

•Deben quedar totalmente firmes.

Verificación final

Realizar las siguientes verificaciones:

•Todos los tornillos están correctamente ajustados.

•Los laterales están verticales.

•La tapa superior está correctamente alineada.

•La base inferior está nivelada.

•Los entrepaños están firmes y horizontales.

•El fondo posterior está correctamente fijado.

•No existen piezas sueltas o elementos sobresalientes.

•El mueble no presenta movimientos o inestabilidad.

•Todos los bordes y superficies se encuentran en buenas condiciones.



Figura 21. Exhibidor vertical pequeño finalizado.



Figura 22. Exhibidor ambientado en un espacio creado por IA.

Guía de armado del mueble exhibido vertical grande

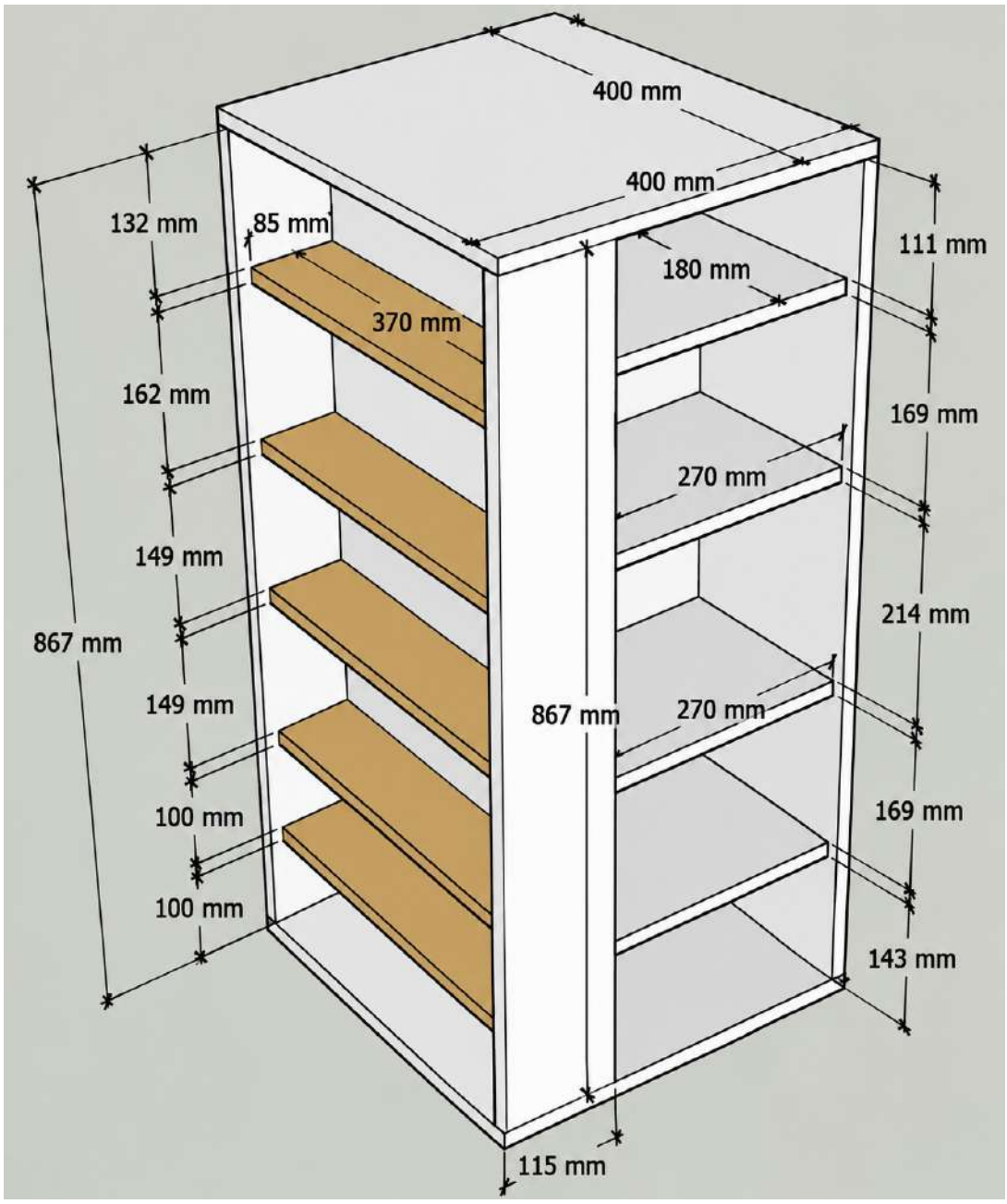

Figura 23. Plano del mueble exhibidor vertical grande frente. Dimensiones en milímetros.

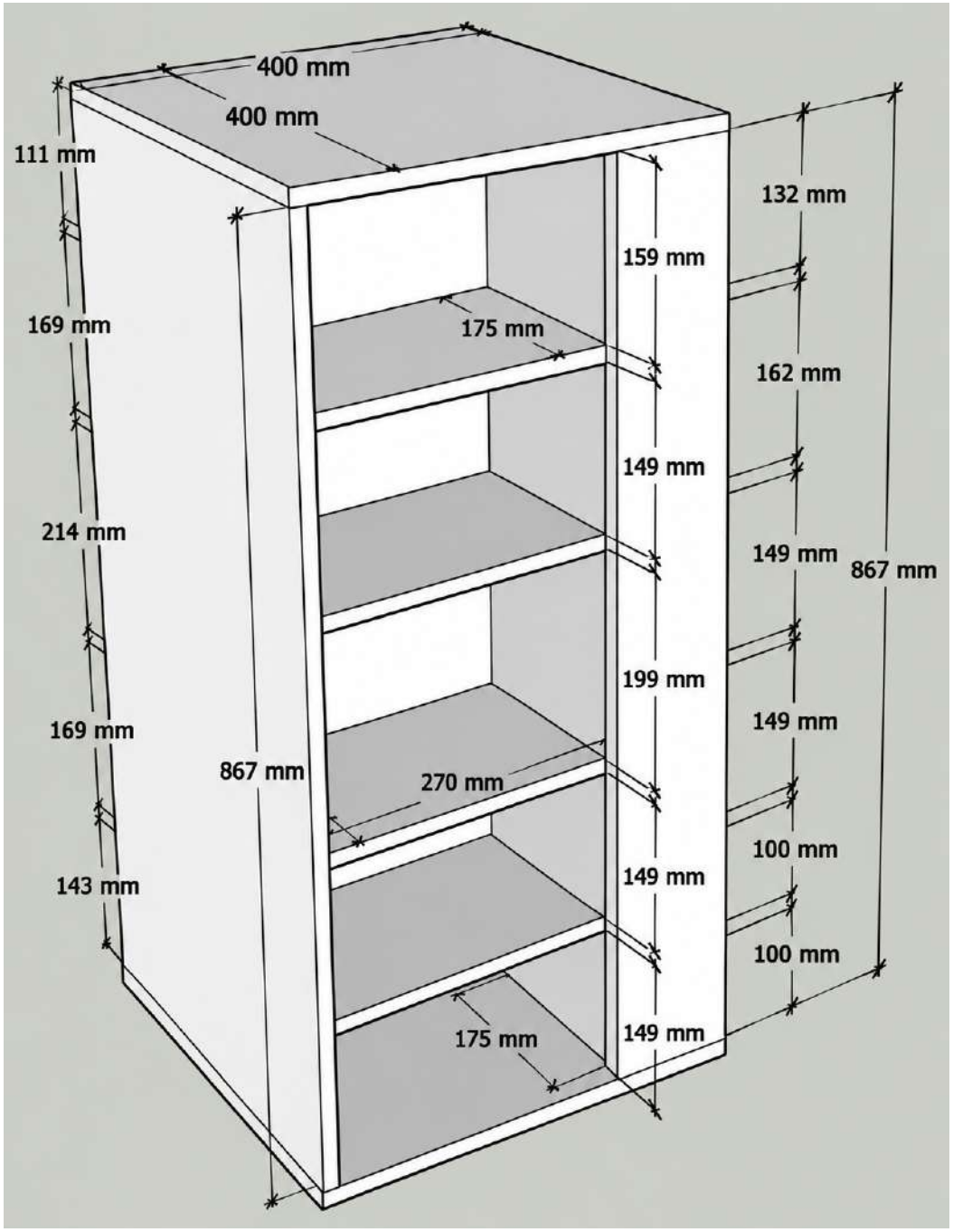

Figura 24. Plano del mueble exhibidor vertical grande parte trasera. Dimensiones en milímetros.

Dimensiones principales del mueble

Tabla 7. Descripción de piezas de fabricación de mueble.

Elemento	Dimensión
Alto	702 mm - (70,2 cm)
Ancho	400 mm - (40 cm)
Profundo	400 mm - (40 cm)

Tabla 8. Descripción de piezas de fabricación de mueble.

Nº de identificación de la pieza	Cantidad	Medidas en milímetros	Descripción
1	1	400 X 400 mm	Base superior
2	1	400 X 400 mm	Base inferior
3	1	702 X 400 mm	Lateral lado 4
4	1	702 x 115 mm	Tapa frontal lado 2
5	1	702 x 115 mm	Tapa frontal lado 3
6	5	370 x 85 mm	Entrepaño lado 1
7	1	702 x 370 mm	Fondo lado 1
8	1	702 x 270 mm	Fondo lado 3
9	4	270 x 180 mm	Entrepaños lado 2
10	4	270 x 175 mm	Entrepaños lado 3

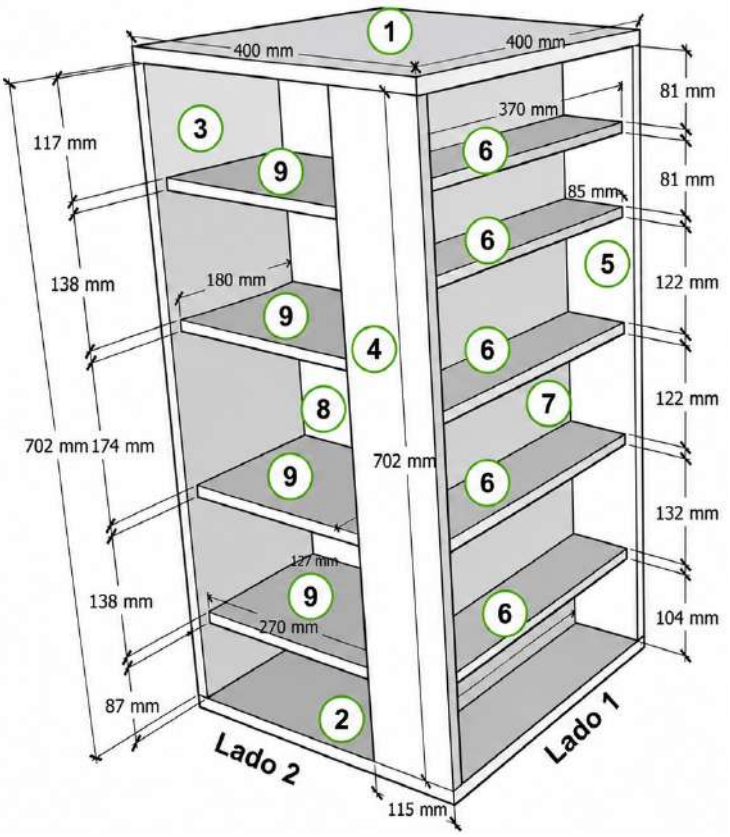

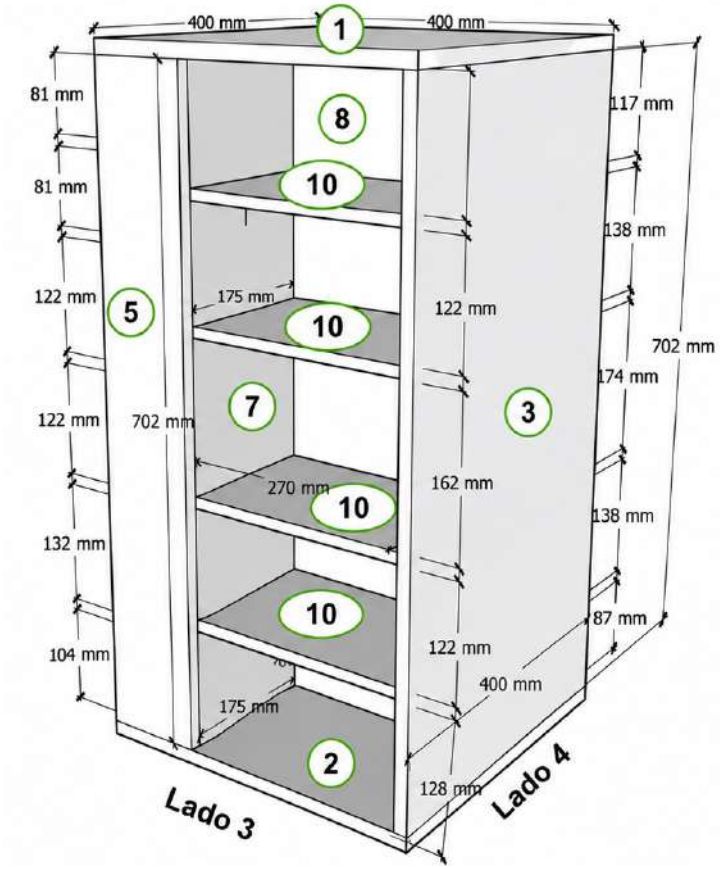

Figura 25 Plano del mueble exhibidor con fondo. Identificación de piezas.



Figura 26. Comunidad construyendo los muebles. (Guisela Vidal, 2026).

Procedimiento de armado

Preparación antes del armado

•Verificar que todas las piezas tengan las dimensiones correspondientes.

•Revisar que los cantos se encuentren terminados y sin astillas.

•Identificar cada pieza antes de iniciar el armado.

•Marcar los puntos donde se instalarán los tornillos de 1" 1/2

•Comprobar que el área de trabajo sea plana y limpia.

•Realizar perforaciones guía para evitar que el material se fracture durante el proceso.

Nota: No iniciar el armado hasta verificar que todas las piezas estén completas.

Instalación de la base inferior

Colocar la pieza 2 (base inferior) sobre una superficie plana y nivelada.

Luego:

•Marcar la posición de los laterales.

•Ubicar los puntos de fijación.

•Colocar los laterales sobre la base.

•Fijar mediante tornillos.

•Comprobar que la base quede completamente estable y niveladas.

Nota: No iniciar el armado hasta verificar que todas las piezas estén completas.

Instalar los laterales

Los laterales corresponden a las piezas 3, 4 y 5, corresponde a la estructura principal del mueble.

•Pieza 3 – lateral izquierdo

•Pieza 4 – divisor central

•Pieza 5 – lateral derecho

La secuencia recomendada es:

Base 2 - lateral 3 - divisor 4 - lateral 5

•Cada lateral debe quedar perpendicular a la base.

•Colocar la escuadra durante la fijación para evitar que quede inclinada.

Instalar la cubierta superior.

Colocar la pieza 1 (tapa superior) sobre los laterales y el divisor central, esta tapa permite darle mayor rigidez y estabilidad a la estructura.

•Colocar la cubierta sobre la estructura.

•Alinear los bordes.

•Comprobar que quede centrada.

•Fijar a los laterales.

•Fijar al divisor central.

•Verificar nuevamente la escuadra.

Instalación de los entrepaños
Entrepaños del lado 1 – Piezas 6

Instalar los entrepaños 6 en el lado 1 del mueble. Se recomienda comenzar desde el nivel inferior hacia arriba. Para cada entrepaño:

•Marcar previamente la altura indicada en el plano.

•Colocar el entrepaño.

•Comprobar que esté horizontal.

•Alinear con los laterales.

•Fijar ambos extremos.

•Verificar nuevamente el nivel.

Según la figura 14, las separaciones entre los entrepaños no son todas iguales, por lo que se deben respetar las medidas indicadas.

Entrepaño especial – Pieza 7

-Ubicar la pieza 7 en la posición indicada en el diseño.

-Esta pieza debe quedar correctamente alineada con la estructura y con el nivel correspondiente.

-Fijar a los elementos verticales de soporte y comprobar que no presente movimiento.

Entrepaños del lado 2 – Piezas 9

Instalar los entrepaños 9 en el segundo lado de la góndola. El montaje se debe realizar de abajo hacia arriba:

Base -primer entrepaño - segundo entrepaño - tercer entrepaño - siguientes niveles

A la hora de instalar se debe revisar el nivel, la profundidad, la alineación y el ajuste de las piezas.

Entrepaños Lado 3 y pieza 8

Colocar la pieza 8, como se observa en la figura 14, la cual corresponde al elemento central (fondo).

Posteriormente instalar los entrepaños 10 en la zona interior y hacia arriba. Los entrepaños deben quedar:

•A la altura indicada.

•Paralelos entre sí.

•Alineados con la estructura.

Verificación final

SIEMPRE Realizar las siguientes verificaciones:

•Todos los tornillos están correctamente ajustados.

•Los laterales están verticales.

•La tapa superior está correctamente alineada.

•La base inferior está nivelada.

•Los entrepaños están firmes y horizontales.

•El fondo posterior está correctamente fijado.

•No existen piezas sueltas o elementos sobresalientes.

•El mueble no presenta movimientos o inestabilidad.

•Todos los bordes y superficies se encuentran en buenas condiciones.



Figura 27. Equipo de trabajo finalizando el producto.

Guía de armado del mueble exhibidor frontal principal

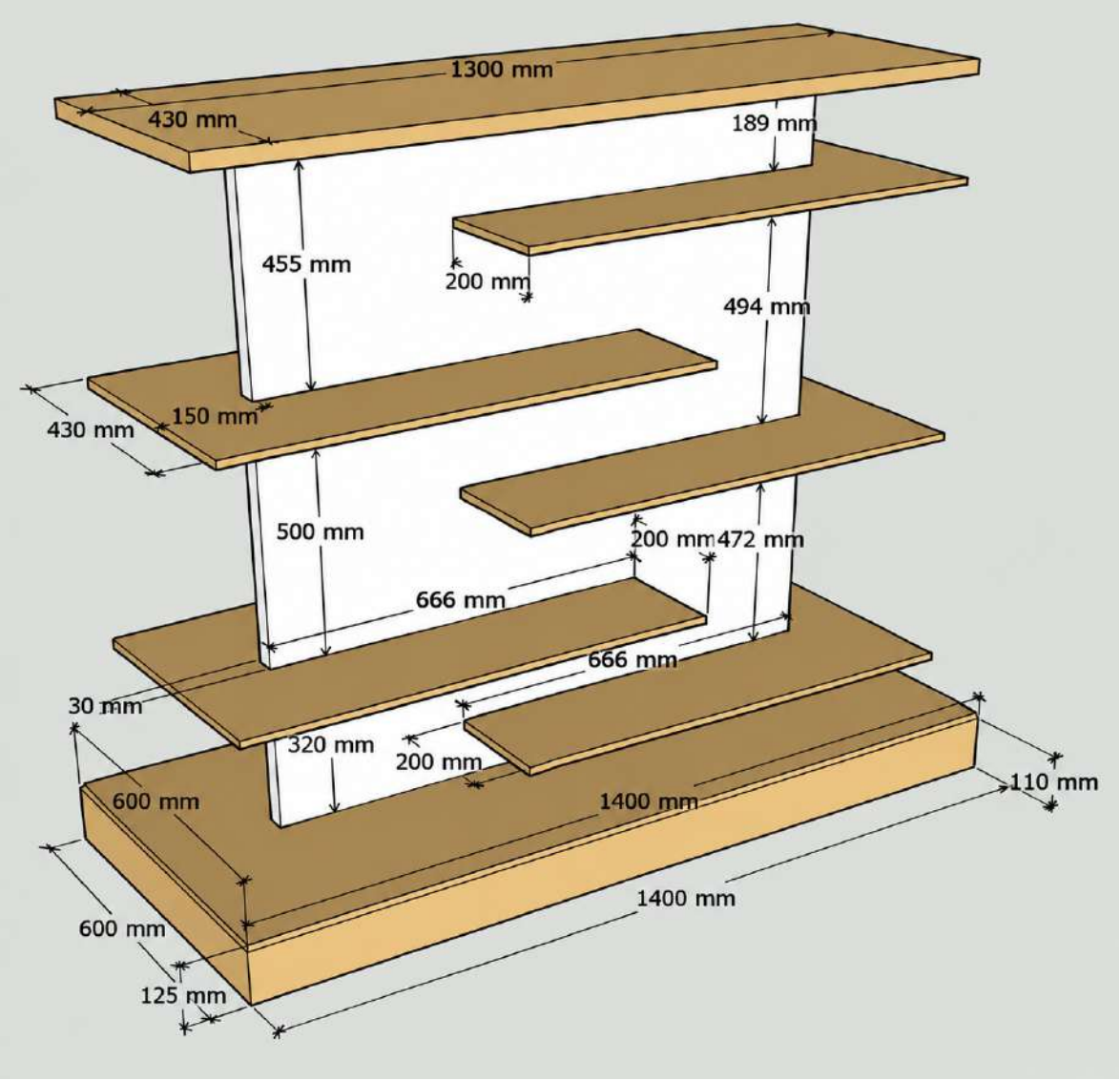

Figura 28. Plano del mueble exhibidor frontal principal. Dimensiones en milímetros

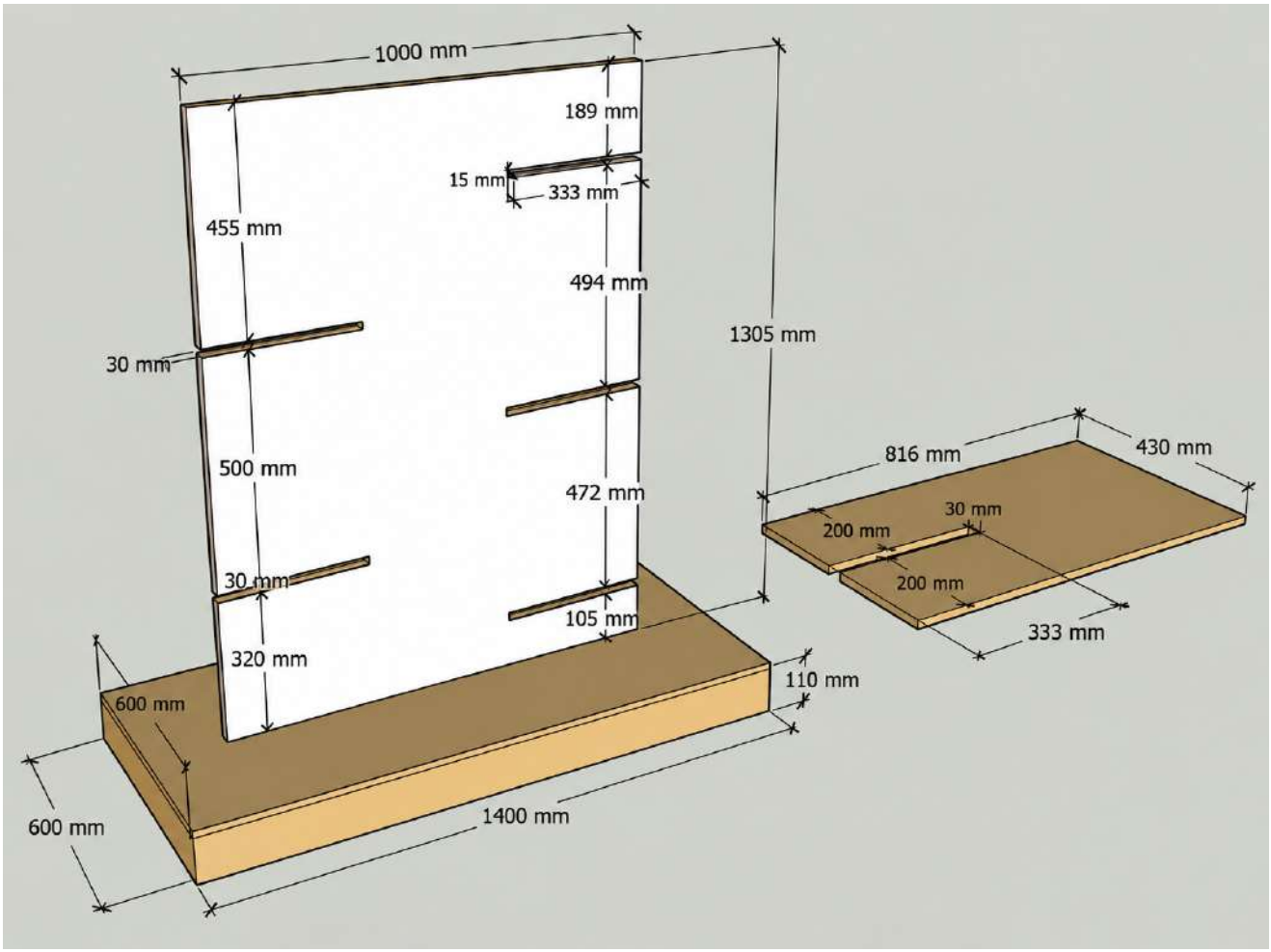

Figura 29. Plano del mueble exhibidor frontal principal. Dimensiones en milímetros de despiece.

Dimensiones principales del mueble.

Tabla 9. Dimensiones principales del mueble.

Elemento	Dimensión
Alto	1430 mm - (143 cm)
Ancho	1400 mm - (140 cm)
Profundo	600 mm - (60 cm)

Piezas a identificar

Tabla 10. Descripción de piezas de fabricación de mueble.

N° de identificación de la pieza	Cantidad	Medidas en milímetros	Descripción
1	1	1300 X 430 mm	Base superior
2	1	1400 x 600 mm	Base inferior
3	1	1305 X 1000 mm	Fondo principal
4	2	1400 x 125 mm	Regletas largas para base
5	2	600 x 125 mm	Regletas cortas para base

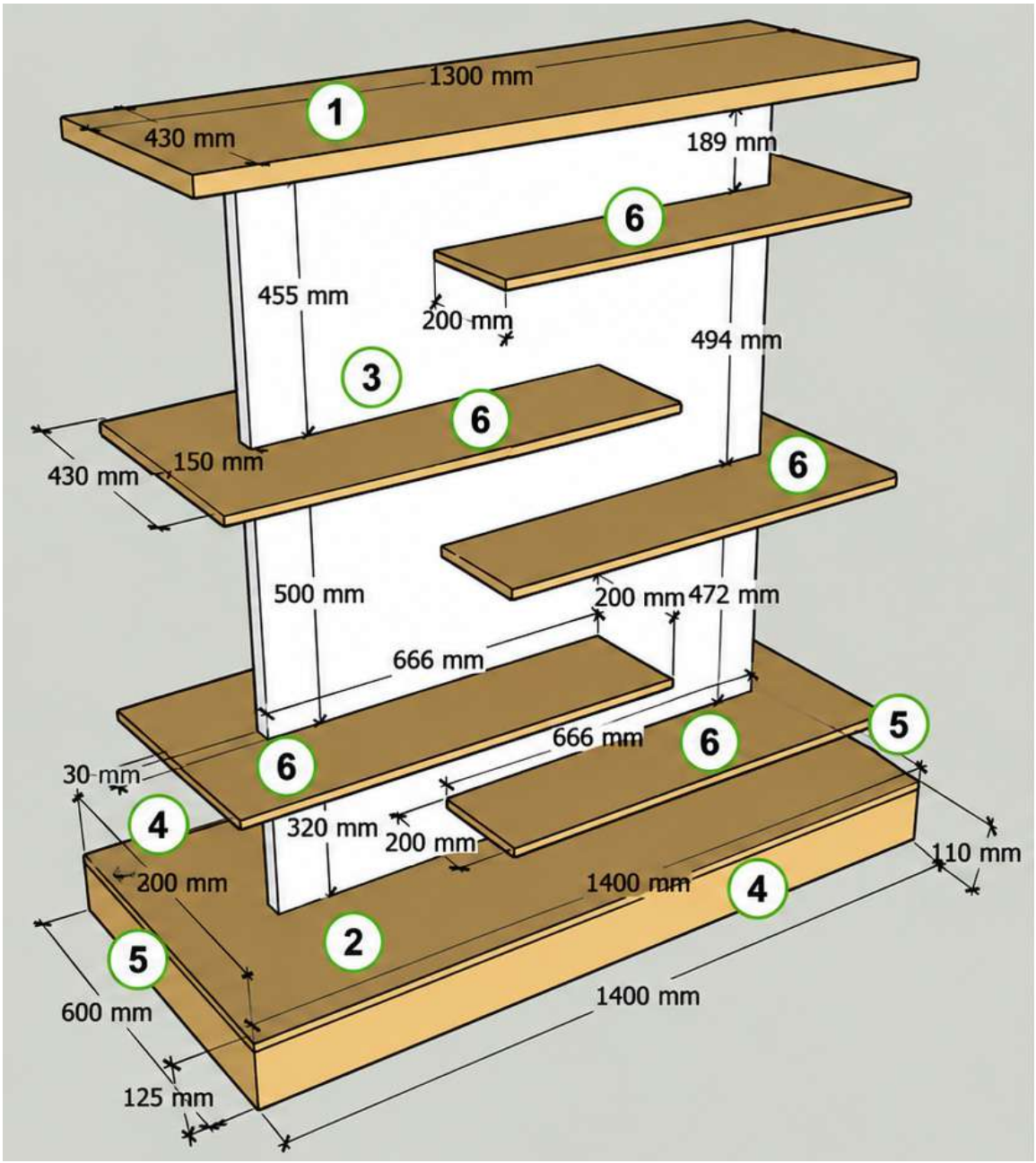

Figura 30 A. Plano del mueble exhibidor con fondo. Identificación de piezas.

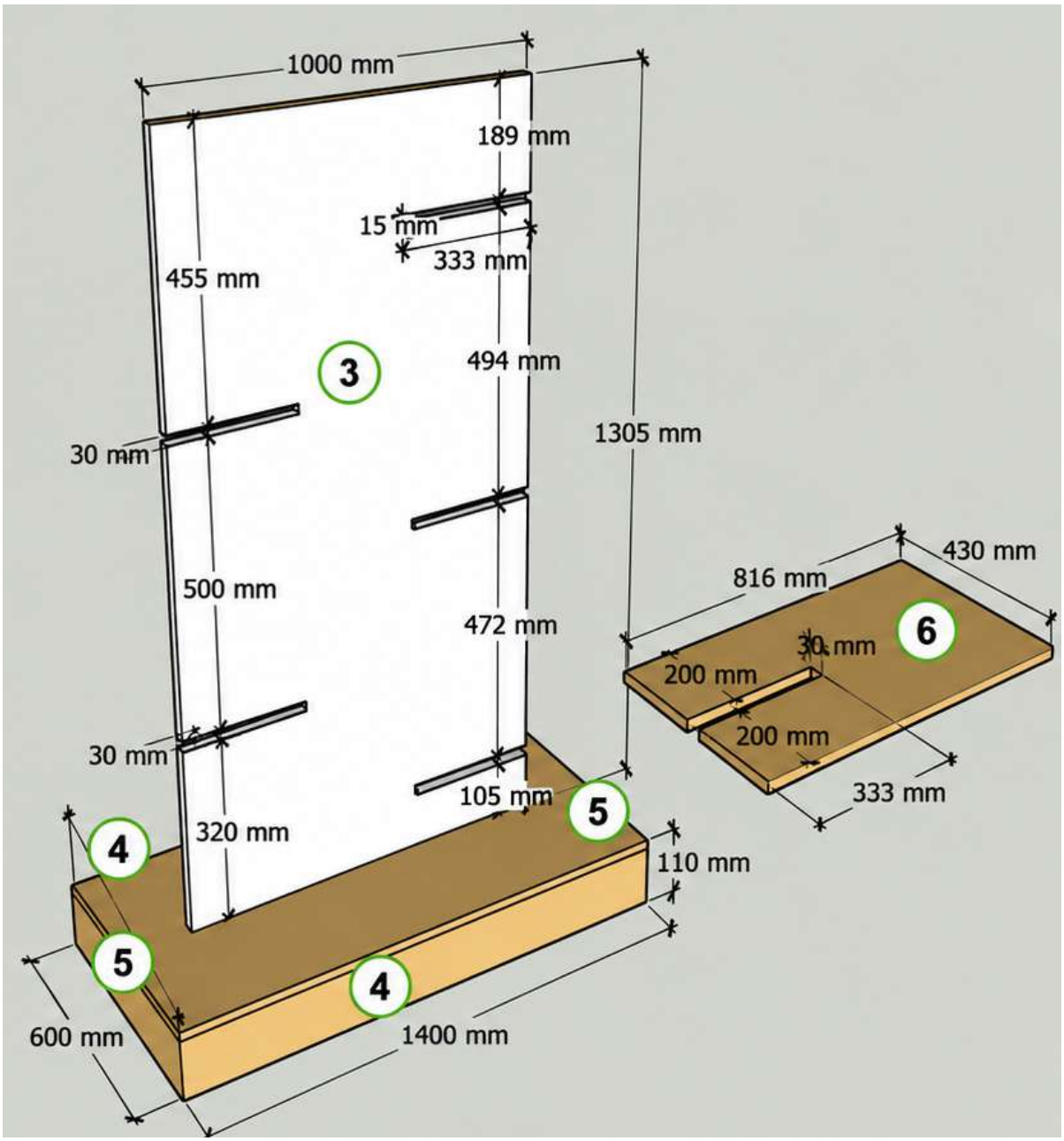

Figura 30 B. Plano del mueble exhibidor con fondo. Identificación de piezas.



Figura 31.Comunidad construyendo los muebles. (Guisela Vidal, 2026).

Procedimiento de armado

Preparación antes del armado

•Verificar que todas las piezas tengan las dimensiones correspondientes.

•Revisar que los cantos se encuentren terminados y lijados.

•Identificar cada pieza antes de iniciar el armado.

•Marcar los puntos donde se instalarán los tornillos.

•Comprobar que el área de trabajo sea plana y limpia.

•Realizar perforaciones guía para evitar que el material se fracture durante el proceso.

Nota: No iniciar el armado hasta verificar que todas las piezas estén completas.

Instalar la base inferior

La base inferior o soporte de la estructura está conformada por las piezas 2, 4 y 5. La cual debe realizarse de la siguiente forma:

•Colocar la pieza 2 – base inferior sobre una superficie plana.

•Ubicar las piezas 5 – laterales de base en los extremos.

•Alinear correctamente los laterales.

•Fijar las piezas mediante tornillos.

•Instalar la pieza 4 – frente de base.

•Comprobar que el frente quede alineado con los laterales.

•Verificar que la base no presente movimiento.

Instalar panel posterior o fondo

La pieza 3, como se observa en la figura 18, es el panel vertical posterior y constituye uno de los principales elementos de la estructura esta formada por 2 pizas iguale unidas para forman un grosor de 30 milímetros.

•Unir las 2 piezas iguales del número 3

•Marcar las ranuras de encastre y hacerlas usando una ruteadora o rebordeadora

•Colocar la pieza 3 sobre la base.

•Ubicarla en la posición indicada en el plano.

•Comprobar que quede centrada y vertical.

•Utilizar una escuadra para comprobar los 90°.

•Fijar la pieza a la base.

•Comprobar que la pieza este recta (derecha).

Nota: esta pieza debe quedar firmemente fijada porque sobre ella se apoyarán o sujetarán los entrepaños.

Instalar la Tapa superior principal

La pieza 1 o tapa superior, se debe instalar en la parte superior de la estructura. De la siguiente forma:

•Levantar y posicionar la tapa sobre el panel vertical.

•Alinear la tapa con los extremos de la estructura.

•Comprobar que tenga como la figura 17.

•Fijar a la pieza 3.

•Revisar que quede horizontal.

•Ajustar los tornillos.

Instalar los entrepaños

Los entrepaños o piezas 6 son las superficies destinadas a la exhibición de productos, estos están a diferentes alturas como se muestran en la figura 17, para crear una configuración escalonada. Al instalar se recomienda inicial de abajo hacia arriba y realizar los siguientes pasos: De acuerdo con el esquema, los entrepaños tienen diferentes dimensiones y posiciones.

•Mida según plano de entrepaño en la figura 17 y realice la ranura de encastre, hágalo con una ruteadora o rebordeadora

•Marcar la altura correspondiente.

•Colocar el entrepaño.

•Comprobar su profundidad.

•Verificar que quede horizontal.

•Alinear con el soporte posterior.

•Fijar mediante tornillos.

•Comprobar nuevamente el nivel.

•Repetir el procedimiento hasta instalar todos los entrepaños.

Verificación final

Realizar las siguientes verificaciones:

•Todos los tornillos están correctamente ajustados.

•Comprobar que la base esté nivelada.

•Verificar la verticalidad del panel 3.

•Comprobar que los entrepaños 6 estén horizontales.

•Revisar que los laterales 5 estén correctamente alineados.

•Comprobar las uniones.

•Ajustar cualquier pieza que presente movimiento.

•Todos los bordes y superficies se encuentran en buenas condiciones.

Resultado final mueble frontal principal



Figura 32. Mueble Frontal terminado.



Figura 33. Mueble frontal ambientado con apoyo de IA.

Anexo 1. Ficha de armado del mueble sin fondo

GUÍA DE ARMADO DEL MUEBLE

DIMENSIONES GENERALES

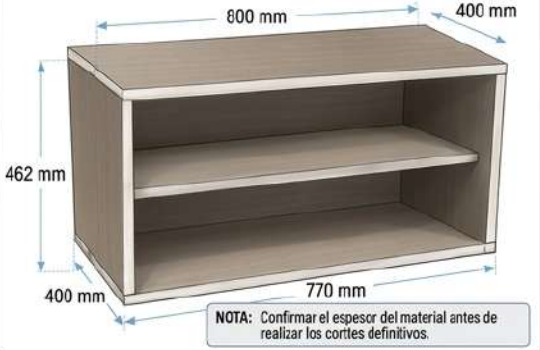

NOTA: Confirmar el espesor del material antes de realizar los cortes definitivos.

1. IDENTIFICACIÓN DE PIEZAS

1 CUBIERTA SUPERIOR	2 LATERAL IZQUIERDO	3 LATERAL DERECHO	4 BASE INFERIOR	5 ENTREPAÑO CENTRAL
				
800 x 400 mm	462 x 400 mm	462 x 400 mm	770 x 400 mm	770 x 360 mm
Cantidad: 1	Cantidad: 1	Cantidad: 1	Cantidad: 1	Cantidad: 1

2. MATERIALES

- Tableros según littasín de piezas.
- Tornilles para madera 4 x 40 mm (recomendado).
- Cola para madera (opcional).
- Tapones adhesivos para tornillos (opcional).

3. HERRAMIENTAS



1 PREPARAR LATERALES

Marcar en ambos laterales la altura donde irá el entrepaño central. Las marcas deben quedar a la misma altura en los dos laterales.

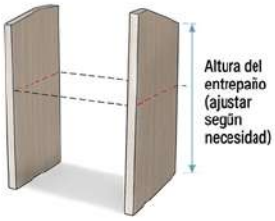

2 INSTALAR LA BASE INFERIOR

Colocar la base inferior (pieza 4) sobre los laterales. Alinear los bordes y verificar con escuadra quia esté a 90°. Realizar perforaciones guia y fijar con tornillos.

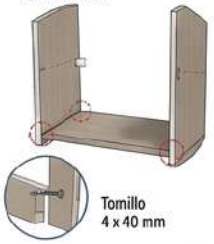

3 INSTALAR EL ENTREPAÑO

Colocar el entrepaño (pieza 5) a la altura marcada. Verificar que esté nivelado y centrado. Realizar perforaciones guía y fijar con tornillos.



4 INSTALAR LA CUBIERTA SUPERIOR

Colocar la cubierta superior (pieza 1) sobre los laterales. Alinear los bordes y verificar que sobresalga de manera uniforme (Informe). Fijar con tornillos.



5 COMPROBAR LA ESTRUCTURA

Verificar que el mueble esté nivelado, a escuadra y que todas las uniones estén firmes.



- ☑ Nivelado
- ☑ Escuadrado
- ☑ Uniones firmes

Anexo 2. Ficha de armado del mueble con fondo.

GUÍA DE ARMADO DEL MUEBLE

DIMENSIONES GENERALES

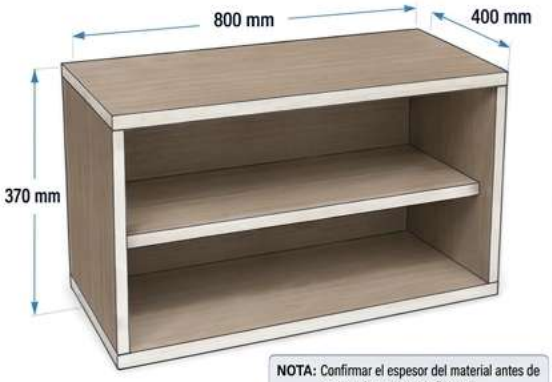

NOTA: Confirmar el espesor del material antes de realizar los cortes definitivos.

1. IDENTIFICACIÓN DE PIEZAS

	1 CUBIERTA SUPERIOR	2 LATERAL IZQUIERDO	3 LATERAL DERECHO	4 BASE INFERIOR	5 ENTREPAÑO CENTRAL	6 FONDO POSTERIOR
						
	800 x 400 mm	370 x 400 mm	370 x 400 mm	800 x 400 mm	770 x 345 mm	800 x 370 mm
	Cantidad: 1	Cantidad: 1	Cantidad: 1	Cantidad: 1	Cantidad: 1	Cantidad: 1

2. MATERIALES

- Tableros según listado de piezas.
- Tornillos para madera 4 x 40 mm (recomendado).
- Clavos sin cabeza o tornillos 1" para fondo.
- Cola para madera (opcional).
- Tapones adhesivos para tornillos (opcional).

3. HERRAMIENTAS



4. PASO A PASO DE ARMADO

1 PREPARAR LATERALES

Marcar en ambos laterales la altura donde irá el entrepaño central. Las marcas deben quedar a la misma altura en los dos laterales.

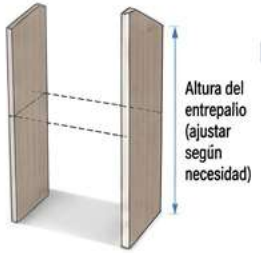

2 INSTALAR LA BASE INFERIOR

Colocar la base inferior (pieza 4) entre los laterales. Verificar que los bordes estén alineados y en escuadra. Realizar perforaciones guía y fijar con tornillos.

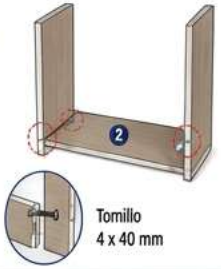

3 INSTALAR EL ENTREPAÑO CENTRAL

Colocar el entrepaño (pieza 5) a la altura marcada. Verificar que esté nivelado y centrado. Realizar perforaciones guía y fijar con tornillos.

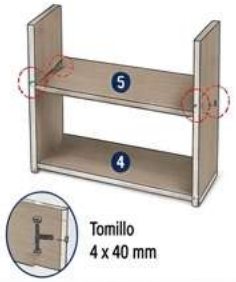

4 INSTALAR LA CUBIERTA SUPERIOR

Colocar la cubierta superior (pieza 1) sobre los laterales. Alinear los bordes y verificar que sobresalga de manera uniforme (si aplica). Fijar con tornillos.

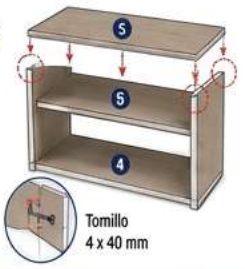

5 COLOCAR EL FONDO POSTERIOR

Colocar el fondo posterior (pieza 6) en la parte trasera del mueble. Alinear y fijar con clavos sin cabeza o tornillos. Fijar desde el centro hacia los extremos.



6 COMPROBAR LA ESTRUCTURA

Verificar que el mueble esté nivelado, a escuadra y que todas las uniones estén firmes.



Anexo 3. Ficha de armado Exhibidor vertical pequeño.

GUÍA DE FABRICACIÓN DEL MUEBLE

Mueble de exhibición y comercialización de productos

Diseño funcional, para el desarrollo local

1. Diseño general

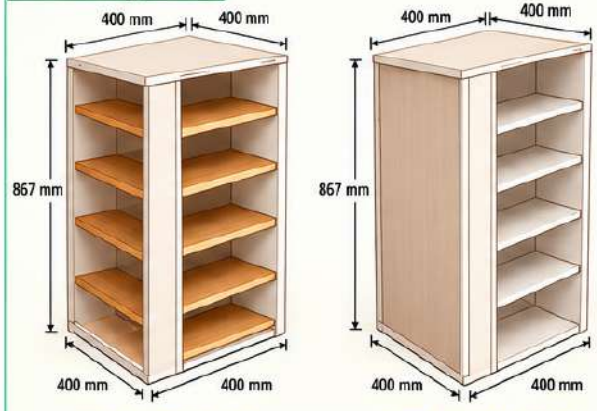

Vista frontal (Lado 2) Vista frontal (Lado 3)

2. Despiece de las piezas

N°	Pieza	Cantidad	Medidas (mm) (Alto x Ancho x Profundidad)	Observaciones
1	Tapa superior	1	400 x 400 x 18/15	Cubierta superior
2	Separador lateral	1	867 x 132 x 18/15	Soporte de repisas (lado izquierdo)
3	Lateral derecho	1	867 x 400 x 18/15	Lateral estructural
4	Base inferior	1	400 x 400 x 18/15	Apoyo inferior
5	Repisas interiores	5	270 x 400 x 18/15	Zona derecha (frontal)
6	Divisor central	1	867 x 132 x 18/15	Divide zonas
7	Lateral izquierdo	1	867 x 400 x 18/15	Lateral estructural
8	Repisas laterales	5	370 x 132 x 18/15	Zona izquierda
9	Repisas frontales	5	270 x 132 x 18/15	Zona derecha (frontal)
10	Fondo posterior	1	867 x 400 x 3/6 (MDF o triplex)	En la parte trasera

Nota: Las medidas pueden variar ligeramente según el espesor del tablero (15 o 18 mm).

3. Materiales y herramientas

Materiales recomendados

- MDF / Melamina / Triplex (15 o 18 mm)
- Canto PVC o cinta de canto
- Tornillos para madera
- Confirmat (opcional)
- Pegamento para madera (opcional)
- Pintura o laminado (según acabado)

Herramientas



4. Despiece de las piezas

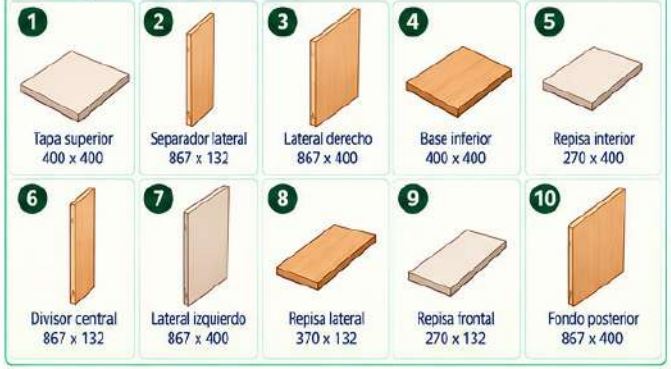

5. Proceso de fabricación

1. **Preparación del material** — Revisar el tablero, espesor y estado de la superficie.
2. **Trazado y corte** — Cortar todas las piezas según las medidas del plano.
3. **Mecanizado** — Realizar perforaciones para tornillos o confirmar (según el sistema de unión).
4. **Lijado y canteado** — Eliminar astillas, lijar bordes y aplicar canto PVC en los cantos visibles.
5. **Ensamble de la estructura** — Unir laterales (2 y 3) con la base (4) y el divisor central (6).
6. **Instalación de repisas** — Colocar repisas laterales (8) y frontales (9).
7. **Colocación del fondo** — Fijar el fondo posterior (10).
8. **Instalación de la tapa superior** — Colocar la pieza (1) y verificar alineación.
9. **Revisión final** — Comprobar estabilidad, nivelación y acabado.

6. Esquema de montaje

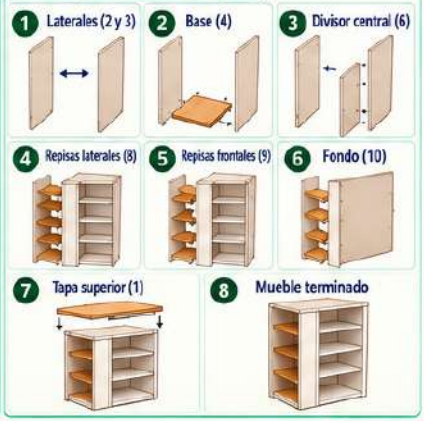

7. Detalle de medidas y separaciones

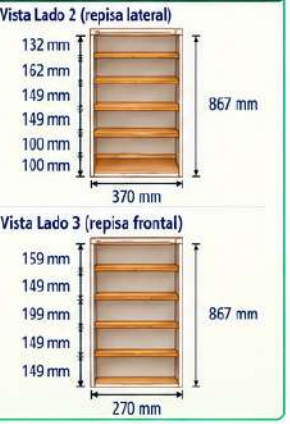

8. Acabado



Recomendaciones

- Aplicar pintura o laminado segun el acabado deseado.
- Usar canto PVC en todos los bordes visibles.
- Limpiar la superficie antes de aplicar el acabado.
- Dejar secar según las indicaciones del fabricante.

9. Control de calidad

- ✓ Altura total: 867 mm
- ✓ Tapa: 400 x 400 mm
- ✓ Repisas laterales: 370 mm
- ✓ Repisas frontales: 270 mm
- ✓ Todas las repisas niveladas.
- ✓ Estructura escuadrada.
- ✓ Tornillos bien ajustados.
- ✓ Sin bordes cortantes.
- ✓ Cantos correctamente terminados.
- ✓ Fondo bien fijado.
- ✓ Buen acabado superficial.

Un mueble bien fabricado garantiza funcionalidad, resistencia y una mejor presentación de tus productos.

Anexo 4. Ficha de Armado mueble frontal principal

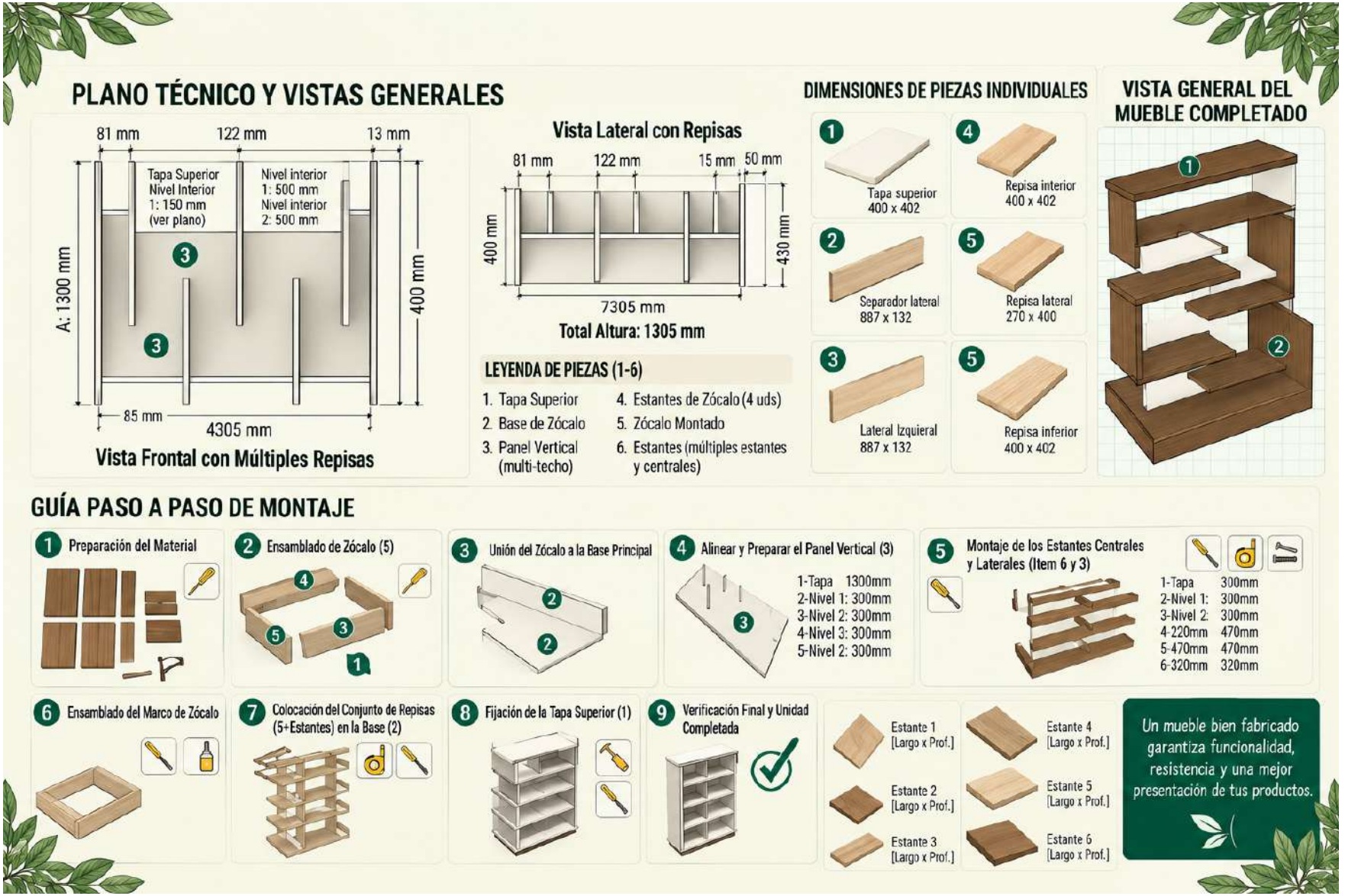

Anexo 5. Verificación final





Figura 34. Muebles terminados construidos por la comunidad (Guisela Vidal, 2026) .

Te invitamos a conocer las otras cartillas de la colección **Revalorizando la hoja de coca mediante el tejido comunitario en Toribío cauca**













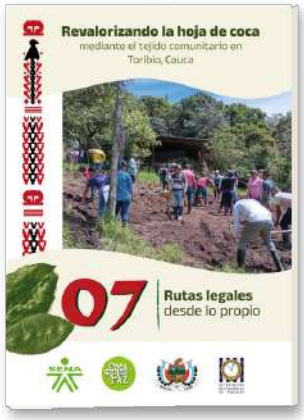

Encuéntralas en

www.alianzacocaparalapaz.org

La presente serie de cartillas didácticas constituye la memoria viva y el resumen ejecutivo de un proceso de co-creación e investigación comunitaria desarrollado durante los últimos tres años entre el Servicio Nacional de Aprendizaje (SENA) y los habitantes del municipio de Toribío, Cauca. Este esfuerzo conjunto nació con el firme propósito de salvaguardar los saberes ancestrales, potenciar el desarrollo rural sostenible y fortalecer las capacidades técnicas de una población históricamente resiliente. Cada uno de los fascículos que componen esta colección ha sido estructurado bajo un enfoque metodológico participativo. En ellos se recopilan de manera didáctica y accesible los resultados, diagnósticos y prototipos implementados en el territorio. De este modo, la academia y el conocimiento tradicional se fusionan para entregar herramientas prácticas que dinamizan la economía propia de la región. Más que un registro técnico, estas cartillas representan un puente de transferencia tecnológica y social de doble vía. El SENA aporta su rigurosidad formativa y de innovación a través de sus programas de extensión, mientras que la comunidad de Toribío enriquece el proceso con su cosmovisión y su profundo arraigo cultural. Invitamos a instructores, aprendices, líderes comunitarios y organizaciones aliadas a apropiarse de este material pedagógico, diseñado para ser un motor de consulta constante, réplica de buenas prácticas y transformación social para las futuras generaciones del norte del Cauca y el país.

Jaime Diaz Noscué
Alcalde Toribío

Para el Centro de Comercio y Servicios (CCyS) del SENA Regional Cauca, es motivo de gran satisfacción presentar a la comunidad esta serie de siete revistas relacionadas con el proyecto de Hoja de Coca, Secaderos, Biofábricas, mobiliario, el proceso de marca y la normatividad para comercialización de productos obtenidos de la hoja de coca. La obra compila los resultados de co-creación e investigación de los últimos tres años. Este logro editorial refleja la alta capacidad de gestión y articulación interinstitucional entre los centros de formación de la Regional Cauca, la Alcaldía Municipal de Toribío y el Proyecto Nasa. Asimismo, ha sido determinante el respaldo estratégico de ONG´s como ELEMENTA DDHH y la Corporación Gastronómica de Popayán. El sector académico se vinculó a través de la Universidad del Cauca y el CECIDIC, desde las capacidades propias se destaca la contribución de los semilleros de Comercio y Ventas, Turismo y Gastronomía y Gestión Documental adscritos al grupo SINERGIA, consolidando procesos colaborativos cuyos aportes se materializan hoy en obras de transferencia social que servirán como referente investigativo a nivel nacional.

Henry Morales
Subdirector
Centro de Comercio y Servicios
SENA- Regional Cauca



ISBN: 978-958-99132-5-3